NORLYS TRYSIL 1097

IP 65 | IK 10 | LED | DIM

Trysil 1097XX0009
14.10.2026 v.09.10
www.norlys.no



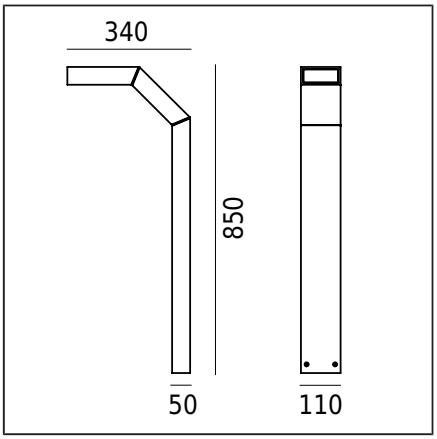

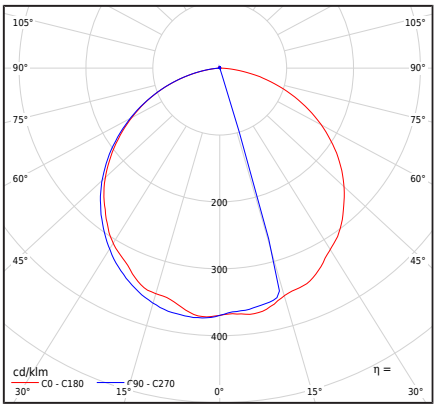

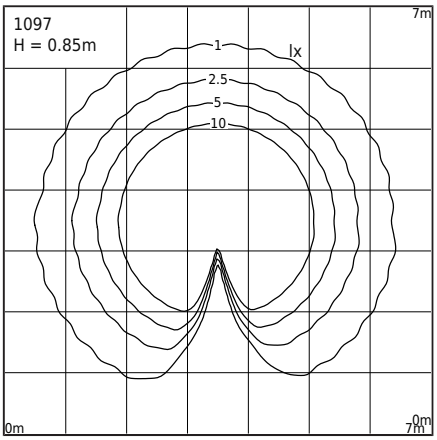

Тип светильника

Тип переплета	Оправа столбовая.
Фотометрическое тело	Свет, направленный вниз.
Характеристики светильника	Светильник с современным дизайном. Для освещения садов, частных территорий и других архитектурных концепций.

Основная информация

материалы	Силиконовая прокладка.
Тип источника света	Светодиодный модуль, электронный драйвер
Управление светом	Trailing edge (TE) dimming
Вес светильника нетто / брутто	4,2kg / 5kg
Размеры коробки [cm]	39,5cm x 13cm x 94,5cm
Размеры светильника [cm]	34cm x 11cm x 85cm

Технические данные

2 светодиодных модуля	Cree DK180501 V8 JB2835 3V 4K (Техническая спецификация)
Водитель	да
Водитель долговечность	50000h
Внешнее управление	Philips Xitanium TE (Руководство пользователя)
Мощность источника света	5,6W
Мощность светильника	7,3W
Лампа светового потока	1069lm
Световой световой поток	647lm
Эффективность светильника	88,6lm/W
ULOR	0%
Цветовая температура	4000K
консистенция	SDCM3
Мерцание света (Pst LM)	≤1
Строб-эффект (SVM)	≤0.4
CRI	80
L80TM-21 [wg LM-80]	102 000h
L90 TM-21 [wg LM-80]	52 600h
Светильник с коэффициентом мощности	PF 0,97
Фактор THD	20%
Ta Номинальная температура	+25°C
Диапазон раб. темп. окружающей среды	-20...+45°C

Этот продукт содержит источники света класса энергоэффективности. C / EPREL

Пусковой ток	1A / 15,2µs
Оценка BUG	B0-U1-G0

аксессуары продано отдельно

1907ZX0009	Анкер для бетонирования

Запасные части

ZS1097zx0009	Набор для ремонта.

Файлы для скачивания

Фотометрические файлы LDT	Фотометрические файлы IES
Руководство	

Индексы

Индекс	цвет	RAL
1097AL	АЛЮМИНИЙ	9006
1097GR	ГРАФИТНЫЙ	7016
1097BL	ЧЕРНЫЙ	9005

Другие цвета по образцу "Colors Template" / RAL — под заказ, по согласованию с отделом продаж компании Norlys.

Norlys AS
P.B 1014 Hoff, 0218
Oslo
Hovfaret 4B, 0275 Oslo
Norway
+47 24 12 40 11
firmapost@norlys.no

TÜVRheinland CERTIFIED Management System ISO 9001:2015 IATF 16949:2016 www.tuv.com ID 9108651873

PCC cert CERTIFICATE ISO 14001

RoHS 2011/65/UE