NORLYS TRYSIL 1097

IP 65 | IK 10 | LED | DIM

Trysil 1097XX0009
14.10.2026 v.09.10
www.norlys.no



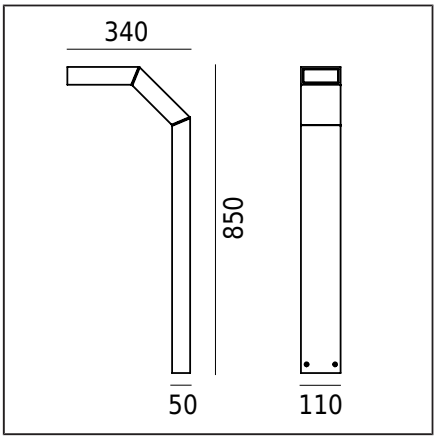

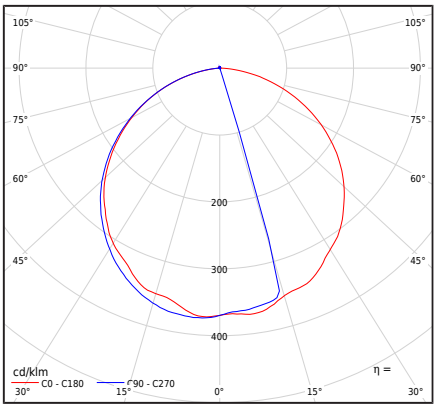

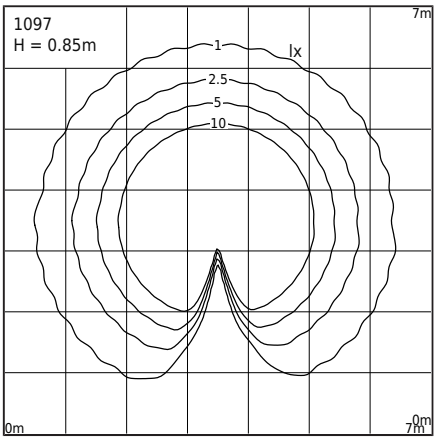

Tipo de luminária

Corpo fotométrico	Luz direcionada para baixo.
Características da luminária	Um suporte com design contemporâneo. Para iluminação de jardins, áreas privadas e outras aplicações arquitetônicas.

Informação geral

Materiais	Fundição em alumínio pintada a pó. Lente - policarbonato transparente com estrutura, estabilizado UV. Junta de silicone.
Método de montagem	Montagem de luminária: 4 furos ø8mm, espaçamento de 18x50mm. De acordo com as instruções de instalação anexas. Outros acessórios devem ser adquiridos separadamente.
Terminal	Terminais de conexão: máx 3x2,5mm², possibilidade de conectar a luminária em loop máx 3x1,5mm². Cabo redondo com diâmetro máximo de ø12,5mm.
Tipo de fonte de luz	Módulo LED, fonte de alimentação eletrônica Fonte de luz substituível (apenas LED) por um profissional. Equipamento de controle substituível por um usuário final.
Peso líquido/bruto do luminária	4,2kg / 5kg
Dimensões da caixa [cm]	39,5cm x 13cm x 94,5cm
Dimensões da luminária [cm]	34cm x 11cm x 85cm

Dados técnicos

Durabilidade do driver	50000h
Controle externo	Philips Xitanium TE (Manual do usuário)
Potência da fonte de luz	5,6W
Potência do luminário	7,3W
Fluxo luminoso da lâmpada	1069lm
Fluxo luminoso do luminária	647lm
Eficiência do luminária	88,6lm/W
ULOR	0%
Temperatura de cor	4000K
Consistência de cor (Elipse de McAdam)	SDCM3
Cintilação da luz (Pst LM)	≤1
Efeito estroboscópico (SVM)	≤0.4
Índice de renderização de cores CRI	80
L80TM-21 [wg LM-80]	102 000h
L90 TM-21 [wg LM-80]	52 600h
Luminária Power Factor	PF 0,97
Fator THD	20%
Temperatura classificada Ta	+25°C
Intervalo de temperatura ambiente de operação.	-20...+45°C

Este produto contém fonte de luz da classe de eficiência energética C / EPREL

Opcionalmente, a luminária também está disponível:
- Para cor de LED 2700K [1/1]
- Para uma cor de luminária diferente (de acordo com a paleta de cores RAL)
- Para uma altura de luminária diferente

Os termos de venda e outras informações podem ser obtidos após consulta com o Departamento de Vendas Norlys.

Corrente de pico	1A / 15,2µs
Classificação BUG	B0-U1-G0

Acessórios vendido separadamente

1907ZX0009	Âncora de concretagem

Peças de reposição

ZS1097zx0009	Kit de reparo.

Arquivos para download

Arquivos fotométricos LDT — Arquivos IES fotométricos

Manual

Norlys AS
P.B 1014 Hoff, 0218
Oslo
Hovfaret 4B, 0275
Oslo
Norway
+47 24 12 40 11
firmapost@norlys.no

Management System ISO 9001:2015 IATF 16949:2016
TÜVRheinland CERTIFIED
www.tuv.com ID 9108651873

PCC Cert CERTIFICATE ISO 14001

RoHS 2011/65/UE

Antes de iniciar a instalação, por favor, leia o manual incluído com o equipamento. Os trabalhos de instalação e manutenção devem ser realizados por uma pessoa com as autorizações e qualificações adequadas, de acordo com os regulamentos aplicáveis. Devido ao desenvolvimento dinâmico da tecnologia de iluminação, informações adicionais são fornecidas a pedido do cliente. A condensação que pode ocorrer nos equipamentos é um fenômeno natural e não prejudica a qualidade do equipamento.

TRYSIL 1097

Índices

Índice	Cor	RAL
1097AL	ALUMÍNIO	9006
1097GR	GRAFITE	7016
1097BL	PRETO	9005

Outras cores de acordo com o livro de padrões "Colors Template" / RAL - disponível mediante solicitação, sujeito a acordo com o Departamento de Vendas da Norlys.

Norlys AS
P.B 1014 Hoff, 0218
Oslo
Hovfaret 4B, 0275
Oslo
Norway
+47 24 12 40 11
firmapost@norlys.no

Management System ISO 9001:2015 IATF 16949:2016
www.tuv.com ID 9108651873
CERTIFICATE ISO 14001
RoHS 2011/65/UE

Antes de iniciar a instalação, por favor, leia o manual incluído com o equipamento. Os trabalhos de instalação e manutenção devem ser realizados por uma pessoa com as autorizações e qualificações adequadas, de acordo com os regulamentos aplicáveis. Devido ao desenvolvimento dinâmico da tecnologia de iluminação, informações adicionais são fornecidas a pedido do cliente. A condensação que pode ocorrer nos equipamentos é um fenômeno natural e não prejudica a qualidade do equipamento.