NORLYS TRYSIL 1097

AC 220-240V 50-60Hz | IP 65 | IK 10 | LED | DIM

Trysil 1097XX0009
14.10.2026 v.09.10
www.norlys.no



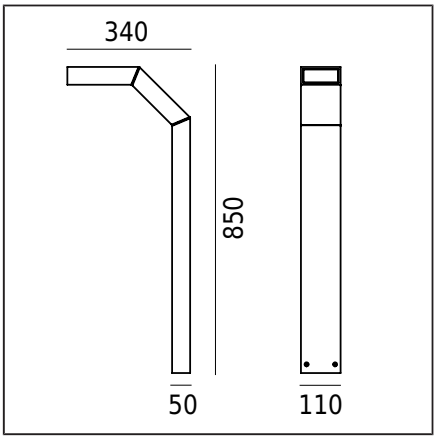

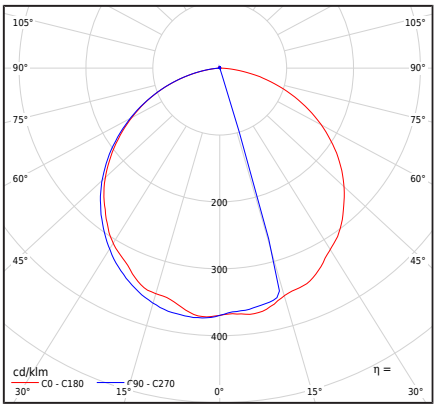

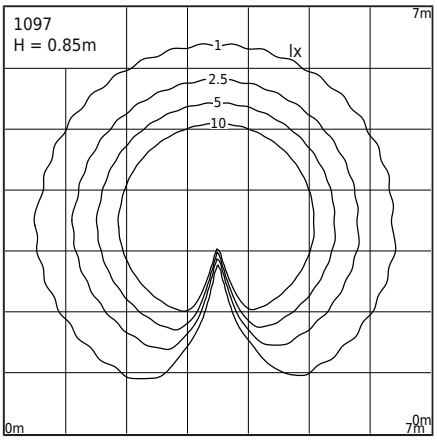

Type armatur

Type armatur	Stolpelys.
Fotometrisk kropp	Lys rettet nedover.
Karakteristikkene til armaturet	Armatur i moderne design. Til belysning av hager, private områder og andre arkitektoniske bruksområder.

Generell informasjon

Materialer	Pulver lakkert aluminiumstøp Polykarbonat med optisk struktur, UV stabilisert Silikonpakning.
Monteringsmetode	Festing av armatur: 4 hull ø8mm, avstand 18x50mm. I henhold til den vedlagte monteringsanvisningen. Øvrige tilbehør må kjøpes separat.
Terminal	Tilkoblingsterminaler: maks 3x2,5mm², mulighet for tilkobling av armatur i sløyfe maks 3x1,5mm². Kabel i rund mantel med maksimal diameter på ø12,5mm.
Type lyskilde	LED-modul, elektronisk driver Utskiftbar (kun LED) lyskilde av en profesjonell. Utskiftbart kontrollutstyr av en sluttbruker.
Lysstyring	Faseavsnitt - Trailing edge (TE)
Armaturens vekt netto / brutto	4,2kg / 5kg
Forpakningsstørrelse [cm]	39,5cm x 13cm x 94,5cm
Armaturmål [cm]	34cm x 11cm x 85cm

Tekniske data

2 LED-moduler	Cree DK180501 V8 JB2835 3V 4K (Produktblad/FDV)
Driver	Ja
Driver holdbarhet	50000h
Ekstern kontroll	Philips Xitanium TE. (Brukerhåndbok)
Effekt W	5,6W
Armatureffekt	7,3W
Modul lumen	1069lm
Lumen ut	647lm
Armatur Lumen/Watt	88,6lm/W
ULOR	0%
Fargetemperatur	4000K
Farvekonsistens (McAdam-Ellipse)	SDCM3
Lysflimmer (Pst LM)	≤1
Strobeeffekt (SVM)	≤0.4
Fargegjengivelsesindeks	80
L80TM-21 [wg LM-80]	102 000h
L90 TM-21 [wg LM-80]	52 600h
Virkningsgrad	PF 0,97
THD-faktor	20%
Ta nominel:	+25°C
Omgivelsens driftstemp. område	-20...+45°C

Dette produktet inneholder lyskilder i energieffektivitetsklasse C / EPREL

Valgfritt er armaturen også tilgjengelig:
- for LED-farge 2700K [1/1]
- for en annen armaturfarge (i henhold til RAL fargekart)
- for en annen armaturhøyde

Salgsbetingelser og annen informasjon, etter avtale med Norlys sitt salgsteam.

Inrush current	1A / 15,2µs
BUG-vurdering	B0-U1-G0

Tilbehør Selges separat

1907ZX0009	Anker for innstøping

Reservedeler

ZS1097zx0009	Reparasjonssett.

Norlys AS
P.B 1014 Hoff, 0218
Oslo
Hovfaret 4B, 0275
Oslo
Norway
+47 24 12 40 11
firmapost@norlys.no

TÜVRheinland CERTIFIED — Management System ISO 9001:2015 IATF 16949:2016 — www.tuv.com ID 9108651873

PCC Cert CERTIFICATE ISO 14001

RoHS 2011/65/UE

Før montering bør man lese instruksjonene som følger med armaturen. Montering og servicearbeid skal utføres av en person med riktig autorisasjon og kvalifikasjoner, i samsvar med gjeldende forskrifter. På grunn av den dynamiske utviklingen innen belysningsteknologi, gir vi tilleggsinformasjon på forespørsel fra kunden. Kondensasjonen som kan oppstå i armaturene, er et naturlig fenomen og påvirker ikke kvaliteten på armaturen.

TRYSIL 1097

Trysil 1097XX0009
14.10.2026 v.09.10
www.norlys.no

Filer som kan lastes ned

Photometric LDT files	Photometric IES files
Manual	

Norlys AS
P.B 1014 Hoff, 0218
Oslo
Hovfaret 4B, 0275
Oslo
Norway
+47 24 12 40 11
firmapost@norlys.no

Management System ISO 9001:2015 IATF 16949:2016
www.tuv.com ID 9108651873

CERTIFICATE ISO 14001

RoHS 2011/65/UE

Før montering bør man lese instruksjonene som følger med armaturen. Montering og servicearbeid skal utføres av en person med riktig autorisasjon og kvalifikasjoner, i samsvar med gjeldende forskrifter. På grunn av den dynamiske utviklingen innen belysningsteknologi, gir vi tilleggsinformasjon på forespørsel fra kunden. Kondensasjonen som kan oppstå i armaturene, er et naturlig fenomen og påvirker ikke kvaliteten på armaturen.