NORLYS TRYSIL 1097

IP 65 | IK 10 | AC 220-240V 50-60Hz | LED | DIM

Trysil 1097XX0009
14.10.2026 v.09.10
www.norlys.no



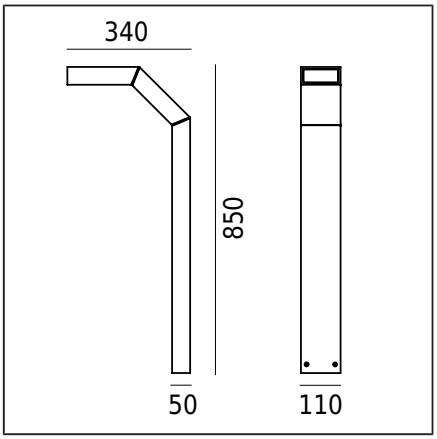

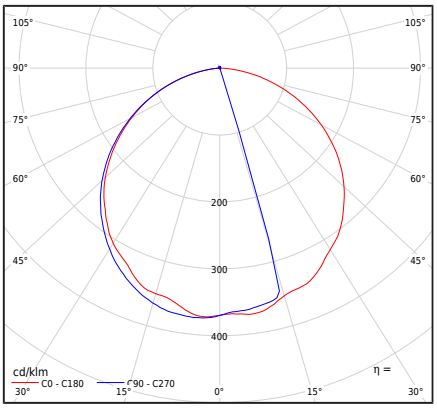

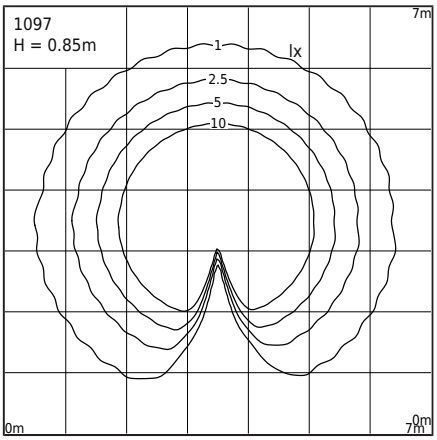

Τύπος φωτιστικού

Φωτομετρικό σώμα	Φως κατευθυνόμενο προς τα κάτω.
Χαρακτηριστικά του φωτιστικού	Ένα φωτιστικό με σύγχρονο σχεδιασμό. Για φωτισμό κήπων, ιδιωτικών χώρων και άλλες αρχιτεκτονικές εφαρμογές.

Γενικές πληροφορίες

Υλικά	Βαμμένο με σκόνη χυτό αλουμίνιο. Φακός - διαφανές πολυανθρακικό με δομή, σταθεροποιημένο για UV. Σιλικονούχο παρέμβυσμα.
Μέθοδος τοποθέτησης	Τοποθέτηση φωτιστικού: 4 τρύπες ø8mm, απόσταση 18x50mm. Σύμφωνα με τις συνημμένες οδηγίες εγκατάστασης. Άλλα εξαρτήματα πρέπει να αγοραστούν ξεχωριστά.
Τερματικό	Τερματικά σύνδεσης: μέγ. 3x2.5mm², δυνατότητα σύνδεσης του φωτιστικού σε κύκλωμα μέγ. 3x1.5mm². Στρογγυλό καλώδιο με μέγιστη διάμετρο ø12.5mm.
Τύπος πηγής φωτός	Μονάδα LED, ηλεκτρονική παροχή ρεύματος Αντικαταστάσιμη (μόνο LED) πηγή φωτός από επαγγελματία. Αντικαταστάσιμος εξοπλισμός ελέγχου από τον τελικό χρήστη.
Καθαρό / μικτό βάρος φωτιστικού	4,2kg / 5kg
Διαστάσεις κουτιού [cm]	39,5cm x 13cm x 94,5cm
Διαστάσεις φωτιστικού [cm]	34cm x 11cm x 85cm

Τεχνικά δεδομένα

2 LED μονάδες	Cree DK180501 V8 JB2835 3V 4K (🔗 Φύλλο δεδομένων)
Οδηγός	Ναι
Αντοχή οδηγού	50000h
Εξωτερικός έλεγχος	Philips Xitanium TE (Εγχειρίδιο χρήστη)
Ισχύς πηγής φωτός	5,6W
Ισχύς φωτιστικού	7,3W
Φωτεινή ροή λαμπτήρα	1069lm
Ροή φωτός του φωτιστικού.	647lm
Απόδοση του φωτιστικού	88,6lm/W
ULOR	0%
Θερμοκρασία χρώματος	4000K
Η χρωματική συνέπεια (έλλειψη του McAdam)	SDCM3
Τρεμόπαιγμα φωτός (Pst LM)	≤1
Φαινόμενο στροβοσκόπιου (SVM)	≤0.4
Δείκτης απόδοσης χρώματος CRI	80
L80TM-21 [wg LM-80]	102 000h
L90 TM-21 [wg LM-80]	52 600h
Φωτιστικό Power Factor	PF 0,97
Συντελεστής THD	20%
Ta Rated θερμοκρασία	+25°C
Εύρος θερμ. λειτουργίας περιβάλλοντος	-20...+45°C

Αυτό το προϊόν περιέχει πηγές φωτός ενεργειακής απόδοσης κατηγορίας C / 🔗 EPREL

Προαιρετικά, το φωτιστικό είναι επίσης διαθέσιμο:
- Για χρώμα LED 2700K [1/1]
- Για διαφορετικό χρώμα φωτιστικού (σύμφωνα με την παλέτα χρωμάτων RAL)
- Για διαφορετικό ύψος φωτιστικού

Οι όροι πώλησης και άλλες πληροφορίες μπορούν να ληφθούν μετά από διαβούλευση με το Τμήμα Πωλήσεων της Norlys.

Ρεύμα εισροής	1A / 15,2μs
Βαθμολογία BUG	B0-U1-G0

Αξεσουάρ πωλείται χωριστά

1907ZX0009 🔗	Άγκυρα για σκυροδέτηση

Ανταλλακτικά

ZS1097zx0009	Κιτ επισκευής.

Norlys AS
P.B 1014 Hoff, 0218
Oslo
Hovfaret 4B, 0275 Oslo
Norway
+47 24 12 40 11
firmapost@norlys.no

TÜVRheinland CERTIFIED — Management System ISO 9001:2015 IATF 16949:2016 — www.tuv.com ID 9108651873

PCC cert CERTIFICATE ISO 14001

RoHS 2011/65/UE

Πριν ξεκινήσετε την εγκατάσταση, παρακαλώ διαβάστε το εγχειρίδιο που περιλαμβάνεται με το φωτιστικό. Οι εργασίες εγκατάστασης και συντήρησης πρέπει να πραγματοποιούνται από άτομο με τις κατάλληλες εξουσιοδοτήσεις και προσόντα, σύμφωνα με τις ισχύουσες κανονιστικές διατάξεις. Λόγω της δυναμικής ανάπτυξης της τεχνολογίας φωτισμού, παρέχονται επιπλέον πληροφορίες κατόπιν αιτήματος του πελάτη. Η υγροποίηση που μπορεί να εμφανιστεί στα φωτιστικά είναι ένα φυσικό φαινόμενο και δεν επηρεάζει την ποιότητα του φωτιστικού.

TRYSIL 1097

Αρχεία για λήψη

Φωτομετρικά αρχεία LDT	Φωτομετρικά αρχεία IES
Εγχειρίδιο	

Δείκτες

Δείκτης	Χρώμα	RAL
1097AL	ΑΛΟΥΜΊΝΙΟ	9006
1097GR	ΓΡΑΦΊΤΗΣ	7016
1097BL	ΜΑΎΡΟ	9005

Άλλα χρώματα σύμφωνα με το δείγμα "Colors Template" / RAL - κατόπιν παραγγελίας, μετά από συνεννόηση με το Τμήμα Πωλήσεων της Norlys.

Norlys AS
P.B 1014 Hoff, 0218
Oslo
Hovfaret 4B, 0275 Oslo
Norway
+47 24 12 40 11
firmapost@norlys.no

Management System ISO 9001:2015 IATF 16949:2016
www.tuv.com ID 9108651873
CERTIFIED
CERTIFICATE ISO 14001
RoHS 2011/65/UE

Πριν ξεκινήσετε την εγκατάσταση, παρακαλώ διαβάστε το εγχειρίδιο που περιλαμβάνεται με το φωτιστικό. Οι εργασίες εγκατάστασης και συντήρησης πρέπει να πραγματοποιούνται από άτομο με τις κατάλληλες εξουσιοδοτήσεις και προσόντα, σύμφωνα με τις ισχύουσες κανονιστικές διατάξεις. Λόγω της δυναμικής ανάπτυξης της τεχνολογίας φωτισμού, παρέχονται επιπλέον πληροφορίες κατόπιν αιτήματος του πελάτη. Η υγροποίηση που μπορεί να εμφανιστεί στα φωτιστικά είναι ένα φυσικό φαινόμενο και δεν επηρεάζει την ποιότητα του φωτιστικού.