# NORLYS TRYSIL 1097

Trysil 1097XX0009
14.10.2026 v.09.10
www.norlys.fr



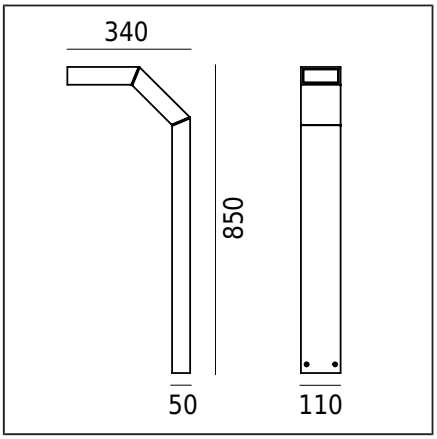


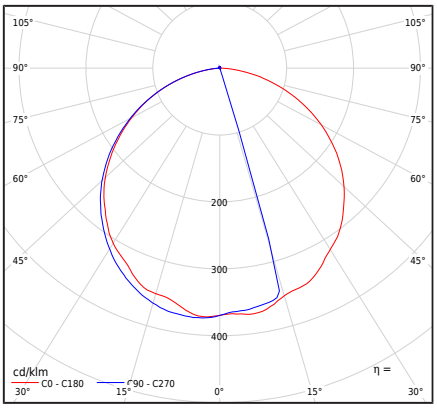


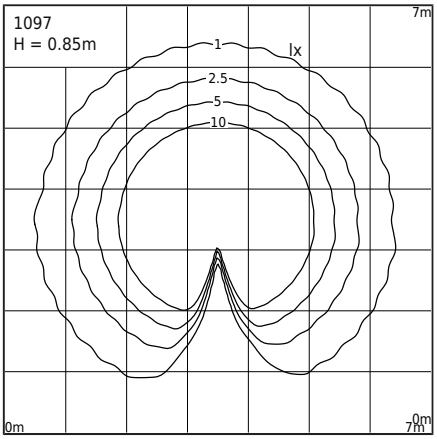


## Type de luminaire

| | |
|---|---|
| Type de luminaire | Luminaire de poteau. |
| Répartition photométrique | Lumière dirigée vers le bas. |
| Caractéristiques du luminaire | Luminaire au design contemporain.<br>Pour l'éclairage des jardins, des espaces privés et d'autres applications architecturales. |

## Informations générales

| | |
|---|---|
| Matériaux | Fonte d'aluminium et peinture par poudrage. Diffuseur - polycarbonate transparent avec structure, stabilisé aux UV. Joint en silicone. |
| Instructions de montage | Fixation de l'appareil: 4 trous ø8mm, entraxe 18x50mm.<br>Conformément aux instructions de montage jointes.<br>Les autres accessoires doivent être achetés séparément. |
| Connecteur | Bornes de connexion : max 3x2,5mm²,<br>possibilité de connexion de luminaire en boucle max 3x1,5mm².<br>Câble dans une gaine ronde de diamètre max ø12,5mm. |
| Type de source lumineuse | Module LED, alimentation électronique<br>Source lumineuse remplaçable (LED uniquement) par un professionnel. |
| Contrôle de l'éclairage | Variation de lumière par coupure de phase (TE) |
| Poids du luminaire net / brut | 4,2kg / 5kg |
| Dimensions du carton [cm] | 39,5cm x 13cm x 94,5cm |
| Dimensions du luminaire [cm] | 34cm x 11cm x 85cm |

## Données techniques

| | |
|---|---|
| 2 modules LED | Cree DK180501 V8 JB2835 3V 4K (Fiche produit) |
| Alimentation ou Driver | Oui |
| Le feeder durabilité | 50000h |
| Contrôle externe | Philips Xitanium TE (Manuel de l'utilisateur) |
| Puissance racordée de la source lumineuse | 5,6W |
| Puissance racordée du luminaire | 7,3W |
| Flux lumineux de la source lumineuse | 1069lm |
| Flux lumineux du luminaire | 647lm |
| Efficacité lumineuse du luminaire | 88,6lm/W |
| ULOR | 0% |
| Température de couleur | 4000K |
| Cohérence chromatique | SDCM3 |
| Scintillement de lumière (Pst LM) | ≤1 |
| Effet stroboscopique (SVM) | ≤0.4 |
| CRI | 80 |
| L80TM-21 [wg LM-80] | 102 000h |
| L90 TM-21 [wg LM-80] | 52 600h |
| Facteur de puissance du luminaire | PF 0,97 |
| Facteur THD | 20% |
| Température de référence | +25°C |
| Plage de temp. de fonctionnement ambiante | -20...+45°C |

Ce produit contient des sources lumineuses de classe d'efficacité énergétique A C / EPREL

Optionnellement, le luminaire est également disponible :
- pour une température de couleur LED de 2700K [1/1].
- pour une autre couleur de luminaire (conformément à la palette de couleurs RAL).
- pour une autre hauteur de luminaire.

Les conditions de vente et les autres informations sont à convenir avec le Service Commercial de la société Norlys.

| | |
|---|---|
| Courant d'appel | 1A / 15,2µs |
| Évaluation BUG | B0-U1-G0 |

## Accessoires Vendu séparément

| | |
|---|---|
| 1907ZX0009 | Ancre à bétonner |

NORLYS S.A.R.L
Centre Hermès - Bt 6
Parc Tertiaire de Valg ora
83160 La Valette du Var
FRANCE
+33 04 94 08 14 00
info@norlys.fr

Management System ISO 9001:2015 IATF 16949:2016
TÜVRheinland CERTIFIED
www.tuv.com ID 9108651873

PCC Cert CERTIFICATE ISO 14001

RoHS 2011/65/UE

Avant de commencer l'installation, il est nécessaire de lire le manuel d'instructions inclus avec le luminaire. L'installation et les travaux d'entretien doivent être effectués par une personne disposant des autorisations et qualifications appropriées, conformément aux règlements en vigueur. En raison du développement rapide des technologies d'éclairage, des informations supplémentaires sont fournies à la demande du client. La condensation qui peut se produire dans les luminaires est un phénomène naturel et n'affecte pas la qualité du luminaire.

# TRYSIL 1097



## Pièces détachées

| | |
|---|---|
| ZS1097zx0009 | Kit de réparation. |

## Fichiers à télécharger

| | |
|---|---|
| Fichiers photométriques format LTD | Fichiers photométriques format IES |
| Manuel | |

## Index

| Index | Couleur | RAL |
|---|---|---|
| 1097AL | ALUMINIUM | 9006 |
| 1097GR | GRAPHITE | 7016 |
| 1097SV | NOIR | 9005 |

Autres couleurs selon le nuancier "Colors Template" / RAL - disponibles sur commande, après accord avec le service commercial de Norlys.

NORLYS S.A.R.L
Centre Hermès - Bt 6
Parc Tertiaire de Valg ora
83160 La Valette du Var
FRANCE
+33 04 94 08 14 00
info@norlys.fr

Avant de commencer l'installation, il est nécessaire de lire le manuel d'instructions inclus avec le luminaire. L'installation et les travaux d'entretien doivent être effectués par une personne disposant des autorisations et qualifications appropriées, conformément aux règlements en vigueur. En raison du développement rapide des technologies d'éclairage, des informations supplémentaires sont fournies à la demande du client. La condensation qui peut se produire dans les luminaires est un phénomène naturel et n'affecte pas la qualité du luminaire.