NORLYS TRYSIL 1097

AC 220-240V 50-60Hz | IP 65 | IK 10 | LED | DIM

Trysil 1097XX0009
14.10.2026 v.09.10
www.norlys.no



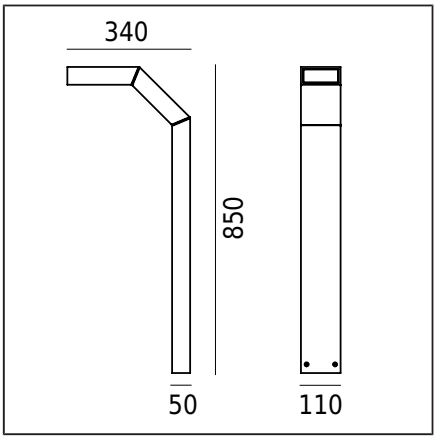

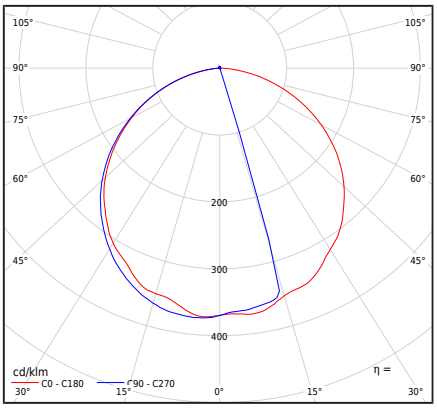

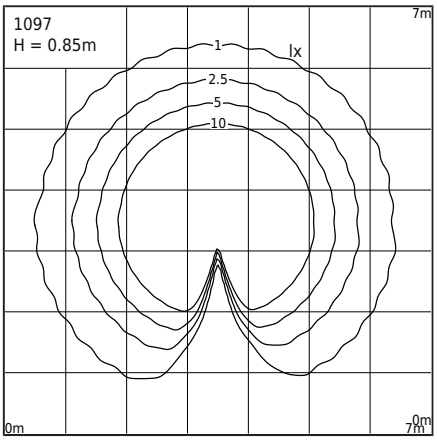

Valaisintyyppi

Fotometrinen runko	Alaspäin suunnattu valo.
Valaisimen ominaisuudet	Valaisin nykyaikaisella muotoilulla. Puutarhojen, yksityisalueiden ja muiden arkkitehtonisten kohteiden valaisemiseen.

Yleistä tietoa

Materiaalit	Jauhemaalattu alumiinivalu. Linssi - kirkasta polykarbonaattia, jossa on rakenne, UV-stabiloitu. Silikonitiiviste.
Asennustapa	Valaisimen kiinnitys: 4 reikää ø8mm, tasoväli 18x50mm. Asennusohjeiden mukaan. Muut lisävarusteet on ostettava erikseen.
Pääte	Liitäntäliittimet: max 3x2,5mm², mahdollisuus kytkeä valaisin lenkkiin max 3x1,5mm². Pyöreä kaapeli, jonka maksimi halkaisija on ø12,5mm.
Valonlähteen tyyppi	LED-moduuli, elektroninen virtalähde Ammattilaisen vaihdettava (vain LED) valonlähde. Vaihdettava ohjauslaite loppukäyttäjän toimesta.
Valaisimen paino nettopaino / bruttopaino	4,2kg / 5kg
Laatikon mitat [cm]	39,5cm x 13cm x 94,5cm
Valaisimen mitat [cm]	34cm x 11cm x 85cm

Tekniset tiedot

2 LED-moduulit	Cree DK180501 V8 JB2835 3V 4K (Tuotekortti)
Ajuri	Kyllä
Kuljettajan kestävyys	50000h
Ulkoinen ohjaus	Philips Xitanium TE (Käyttöohje)
Valonlähteen wattimäärä	5,6W
Valaisimen wattimäärä	7,3W
Lampun valovirta	1069lm
Valaisimen valovirta	647lm
Valaisimen tehokkuus	88,6lm/W
ULOR	0%
Värilämpötila	4000K
Värin yhdenmukaisuus (McAdamin ellipsi)	SDCM3
Valon välkähdys (Pst LM)	≤1
Stroboskooppiefekti (SVM)	≤0.4
Värintoistoindeksi CRI	80
L80TM-21 [wg LM-80]	102 000h
L90 TM-21 [wg LM-80]	52 600h
Power Factor valaisin	PF 0,97
THD-tekijä	20%
Ta Nimellislämpötila	+25°C
Ympäristön käyttölämpötila-alue (temp.)	-20...+45°C

Tämä tuote sisältää valonlähteitä energiatehokkuusluokassa C / EPREL

Valinnaisesti valaisin on myös saatavilla:
- LED-värille 2700K [1/1]
- Erilaiselle valaisimen värille (RAL-värikartan mukaisesti)
- Erilaiselle valaisimen korkeudelle

Myyntiehdot ja muut tiedot saa Norlys-myymälän kanssa keskusteltua.

Ryntäysvirta	1A / 15,2µs
BUG-arviointi	B0-U1-G0

Lisätarvikkeet myydään erikseen

1907ZX0009	Ankkuri betonointiin

Varaosat

ZS1097zx0009	Korjaussarja.

Norlys AS
P.B 1014 Hoff, 0218
Oslo
Hovfaret 4B, 0275
Oslo
Norway
+47 24 12 40 11
firmapost@norlys.no

TÜVRheinland CERTIFIED
Management System ISO 9001:2015 IATF 16949:2016
www.tuv.com ID 9108651873

PCC Cert CERTIFICATE ISO 14001

RoHS 2011/65/UE

Ennen asennuksen aloittamista, lue valaisimen mukana toimitettu käyttöohje. Asennus- ja huoltotyöt on suoritettava henkilöltä, jolla on asianmukaiset valtuudet ja pätevyydet, sovellettavien määräysten mukaisesti. Valaistusteknologian dynaamisen kehityksen vuoksi lisätietoja annetaan asiakkaan pyynnöstä. Valaisimissa mahdollisesti esiintyvä kondensaatio on luonnollinen ilmiö eikä heikennä valaisimen laatua.

TRYSIL 1097

Tiedostot ladattavaksi

Fotometriset LDT-tiedostot	Photometriset IES-tiedostot
Manuaali	

Indeksit

Indeksi	Väri	RAL
1097AL	ALUMIINI	9006
1097GR	GRAFIITTI	7016
1097BL	MUSTA	9005

Muut värit "Colors Template" / RAL -värimalliston mukaisesti - saatavilla tilauksesta, Norlysin myyntiosaston kanssa sovittuna.

Norlys AS
P.B 1014 Hoff, 0218
Oslo
Hovfaret 4B, 0275
Oslo
Norway
+47 24 12 40 11
firmapost@norlys.no

Management System ISO 9001:2015 IATF 16949:2016
www.tuv.com ID 9108651873
CERTIFICATE ISO 14001
RoHS 2011/65/UE

Ennen asennuksen aloittamista, lue valaisimen mukana toimitettu käyttöohje. Asennus- ja huoltotyöt on suoritettava henkilöltä, jolla on asianmukaiset valtuudet ja pätevyydet, sovellettavien määräysten mukaisesti. Valaistusteknologian dynaamisen kehityksen vuoksi lisätietoja annetaan asiakkaan pyynnöstä. Valaisimissa mahdollisesti esiintyvä kondensaatio on luonnollinen ilmiö eikä heikennä valaisimen laatua.