NORLYS TRYSIL 1097

IP 65 | IK 10 | LED | DIM

Trysil 1097XX0009
14.10.2026 v.09.10
www.norlys.no



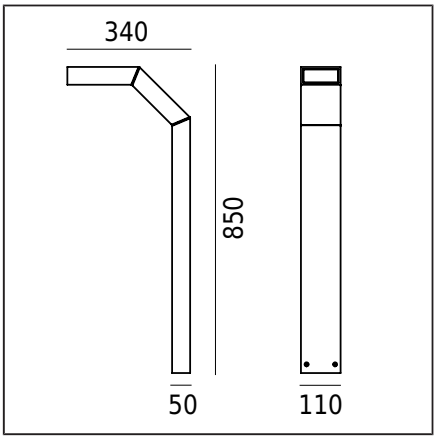

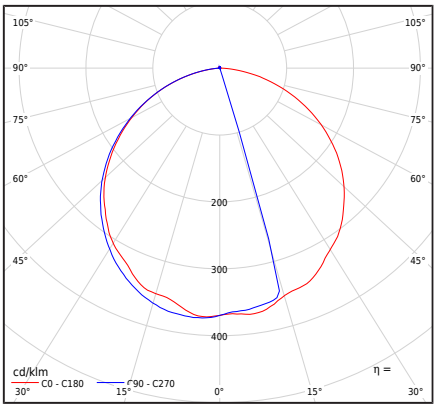

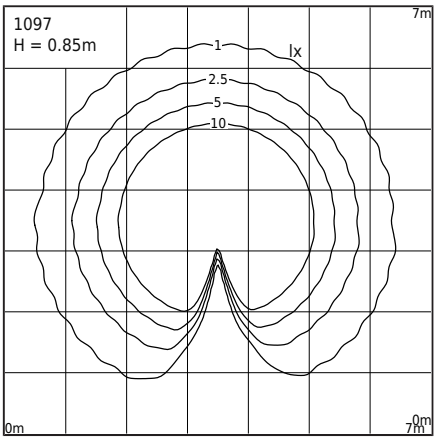

Tipo de luminaria

Cuerpo fotométrico	Luz dirigida hacia abajo.
Características de la luminaria	Una luminaria con diseño contemporáneo. Para iluminación de jardines, áreas privadas y otras aplicaciones arquitectónicas.

Información general

Materiales	Pintado en polvo de fundición de aluminio. Lente - policarbonato transparente con estructura, estabilizado UV. Junta de silicona.
Método de montaje	Montaje del luminario: 4 orificios ø8mm, espaciados 18x50mm. Según las instrucciones de instalación adjuntas. Otros accesorios deben comprarse por separado.
Terminal	Terminales de conexión: máximo 3x2.5mm², posibilidad de conectar la luminaria en un bucle máximo 3x1.5mm² Cable redondo con un diámetro máximo de ø12.5mm.
Tipo de fuente de luz	Módulo LED, fuente de alimentación electrónica Fuente de luz reemplazable (solo LED) por un profesional. Equipo de control reemplazable por un usuario final.
Peso de la luminaria neto / bruto	4,2kg / 5kg
Dimensiones de la caja [cm]	39,5cm x 13cm x 94,5cm
Dimensiones del luminario [cm]	34cm x 11cm x 85cm

Datos técnicos

2 módulos LED	Cree DK180501 V8 JB2835 3V 4K (Hoja de datos)
Conductor	Sí
Durabilidad del driver	50000h
Control externo	Philips Xitanium TE (Manual del usuario)
Potencia de la fuente de luz	5,6W
Potencia del luminario	7,3W
Flujo luminoso de la lámpara	1069lm
Flujo luminoso del luminario	647lm
Eficiencia de la luminaria	88,6lm/W
ULOR	0%
Temperatura de color	4000K
Consistencia del color (elipse de McAdam)	SDCM3
Parpadeo de luz (Pst LM)	≤1
Efecto estroboscópico (SVM)	≤0.4
Índice de reproducción cromática CRI	80
L80TM-21 [wg LM-80]	102 000h
L90 TM-21 [wg LM-80]	52 600h
Luminaria Power Factor	PF 0,97
Factor THD	20%
Temperatura clasificada Ta	+25°C
Rango de temp. de funcionamiento ambiente	-20...+45°C

Este producto contiene fuentes de luz de la clase de eficiencia energética C / EPREL

Opcionalmente, el accesorio también está disponible:
- Para color de LED 2700K [1/1]
- Para un color de accesorio diferente (según la paleta de colores RAL)
- Para una altura de accesorio diferente

Los términos de venta y otra información se pueden obtener después de consultar con el Departamento de Ventas de Norlys.

Corriente de irrupción	1A / 15,2µs
Calificación BUG	B0-U1-G0

Accesorios se vende por separado

1907ZX0009	Ancla para hormigonar

Piezas de repuesto

ZS1097zx0009	Kit de reparación.

Norlys AS
P.B 1014 Hoff, 0218
Oslo
Hovfaret 4B, 0275
Oslo
Norway
+47 24 12 40 11
firmapost@norlys.no

TÜVRheinland CERTIFIED
Management System ISO 9001:2015 IATF 16949:2016
www.tuv.com ID 9108651873

PCC Cert CERTIFICATE ISO 14001

RoHS 2011/65/UE

Antes de comenzar la instalación, lea el manual incluido con el accesorio. Los trabajos de instalación y mantenimiento deben ser realizados por una persona con las autorizaciones y calificaciones apropiadas, de acuerdo con las regulaciones aplicables. Debido al desarrollo dinámico de la tecnología de iluminación, se proporciona información adicional a solicitud del cliente. La condensación que puede ocurrir en los accesorios es un fenómeno natural y no afecta la calidad del accesorio.

TRYSIL 1097



Archivos para descargar

Archivos fotométricos LDT	Archivos IES fotométricos
Manual	

Índices

Índice	Color	RAL
1097AL	ALUMINIO	9006
1097GR	GRAFITO	7016
1097BL	NEGRO	9005

Otros colores según el muestrario "Colors Template" / RAL - disponibles bajo pedido, previa coordinación con el Departamento Comercial de Norlys.

Norlys AS
P.B 1014 Hoff, 0218
Oslo
Hovfaret 4B, 0275
Oslo
Norway
+47 24 12 40 11
firmapost@norlys.no

TÜVRheinland CERTIFIED
Management System
ISO 9001:2015
IATF 16949:2016
www.tuv.com
ID 9108651873

PCC Cert
CERTIFICATE
ISO 14001

RoHS
2011/65/UE

Antes de comenzar la instalación, lea el manual incluido con el accesorio. Los trabajos de instalación y mantenimiento deben ser realizados por una persona con las autorizaciones y calificaciones apropiadas, de acuerdo con las regulaciones aplicables. Debido al desarrollo dinámico de la tecnología de iluminación, se proporciona información adicional a solicitud del cliente. La condensación que puede ocurrir en los accesorios es un fenómeno natural y no afecta la calidad del accesorio.