NORLYS TRYSIL 1097

AC 220-240V 50-60Hz | IP 65 | IK 10 | LED | DIM

Trysil 1097XX0009
14.10.2026 v.09.10
www.norlys.no



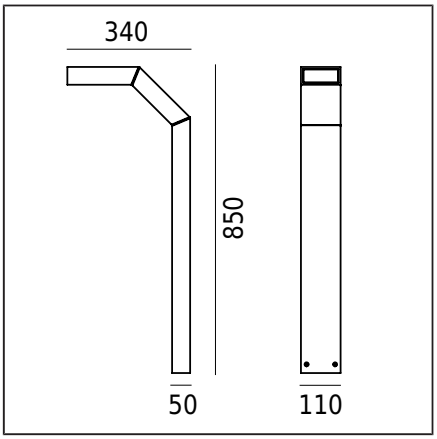

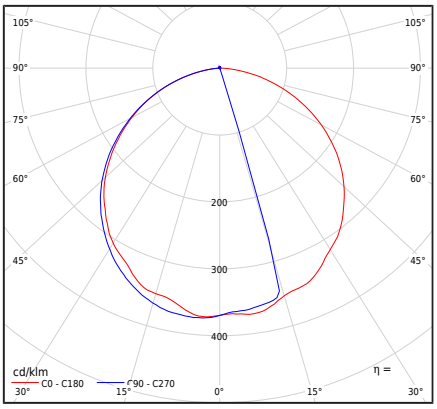

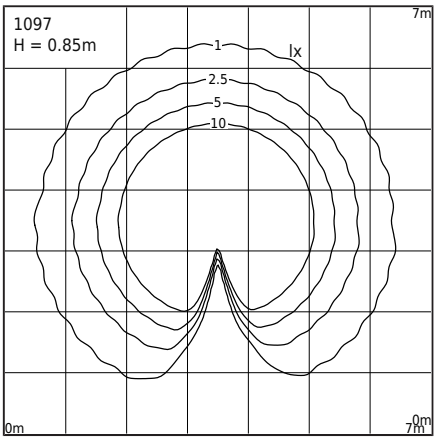

Valgusti tüüp

Fotomeetriline keha	Allapoole suunatud valgus.
Valgusti omadused	Kinnitus kaasaegse disainiga. Aedade, erapiirkondade ja muude arhitektuuriliste rakenduste valgustamiseks.

Üldine teave

Materjalid	Pulbervärvitud alumiiniumvaland. Läätse - läbipaistev polükarbonaat koos struktuuriga, UV stabiliseeritud. Silikoonist tihend.
Paigaldusmeetod	Valgusti paigaldus: 4 auku ø8mm, vahekaugus 18x50mm. Vastavalt lisatud paigaldusjuhistele. Muud tarvikud tuleb eraldi osta.
Terminal	Ühendusklemmid: max 3x2.5mm², võimalus ühendada valgusti ahelana max 3x1.5mm². Ümar kaabel maksimaalse läbimõõduga ø12.5mm.
Valgusallika tüüp	LED-moodul, elektrooniline toiteallikas Vahetatav (ainult LED) valgusallikas professionaal poolt. Vahetatav juhtimisseade lõppkasutaja poolt.
Valgusti kaal neto / bruto	4,2kg / 5kg
Kasti mõõtmed [cm]	39,5cm x 13cm x 94,5cm
Valgusti mõõtmed [cm]	34cm x 11cm x 85cm

Tehnilised andmed

2 LED-moodulit	Cree DK180501 V8 JB2835 3V 4K (Andmeleht)
Juht	Jah
Juhi vastupidavus	50000h
Väline juhtimine	Philips Xitanium TE (Kasutusjuhend)
Valgusallika võimsus	5,6W
Valgusti võimsus	7,3W
Lambi valgusvoog	1069lm
Valgusti valgusvoog	647lm
Valgusti tõhusus	88,6lm/W
ULOR	0%
Värvitemperatuur	4000K
Värvikonstant (McAdami ellips)	SDCM3
Valguse virvendus (Pst LM)	≤1
Stroboskoopiefekt (SVM)	≤0.4
Värviedastusindeks CRI	80
L80TM-21 [wg LM-80]	102 000h
L90 TM-21 [wg LM-80]	52 600h
Power Factor valgusti	PF 0,97
THD tegur	20%
Ta hinnatud temperatuur	+25°C
Ümbritseva töötemp. vahemik	-20...+45°C

See toode sisaldab energiatõhususe klassi valgusallikaid C / EPREL

Soovi korral on valgusti saadaval ka:
- LED-värvi 2700K [1/1] jaoks
- Erineva valgusti värvi jaoks (vastavalt RAL-värvikaardile)
- Erineva valgusti kõrguse jaoks

Müügitingimusi ja muud teavet saab pärast Norlys müügiosakonnaga konsulteerimist.

Sissevoolu vool	1A / 15,2µs
BUG hindamine	B0-U1-G0

Tarvikud müüakse eraldi

1907ZX0009	Ankur betoneerimiseks

Varuosad

ZS1097zx0009	Remontkomplekt.

Failid allalaadimiseks

Fotomeetrilised LDT-failid	Fotomeetrilised IES failid
Käsiraamat	

Norlys AS
P.B 1014 Hoff, 0218
Oslo
Hovfaret 4B, 0275
Oslo
Norway
+47 24 12 40 11
firmapost@norlys.no

TÜVRheinland CERTIFIED — Management System ISO 9001:2015 IATF 16949:2016 — www.tuv.com ID 9108651873

PCC Cert CERTIFICATE ISO 14001

RoHS 2011/65/UE

Enne paigaldamise alustamist lugege palun valgustiga kaasasolevat juhendit. Paigaldus- ja hooldustöid peab tegema isik, kellel on vastavad volitused ja kvalifikatsioonid, kooskõlas kehtivate määrustega. Valgustustehnoloogia dünaamilise arengu tõttu antakse lisainfot kliendi soovil. Valgustites esinev kondensatsioon on loomulik nähtus ja ei kahjusta valgusti kvaliteeti.

TRYSIL 1097

Indeksid

Indeks	Värv	RAL
1097AL	ALUMIINIUM	9006
1097GR	GRAFIIT	7016
1097BL	MUST	9005

Muud värvid vastavalt värvikaardile "Colors Template" / RAL - tellimisel, kokkuleppel Norlysi müügiosakonnaga.

Norlys AS
P.B 1014 Hoff, 0218
Oslo
Hovfaret 4B, 0275
Oslo
Norway
+47 24 12 40 11
firmapost@norlys.no

Enne paigaldamise alustamist lugege palun valgustiga kaasasolevat juhendit. Paigaldus- ja hooldustöid peab tegema isik, kellel on vastavad volitused ja kvalifikatsioonid, kooskõlas kehtivate määrustega. Valgustustehnoloogia dünaamilise arengu tõttu antakse lisainfot kliendi soovil. Valgustites esinev kondensatsioon on loomulik nähtus ja ei kahjusta valgusti kvaliteeti.