NORLYS TRYSIL 1097

AC 220-240V 50-60Hz | IP 65 | IK 10 | LED | DIM

Trysil 1097XX0009
14.10.2026 v.09.10
www.norlys.de



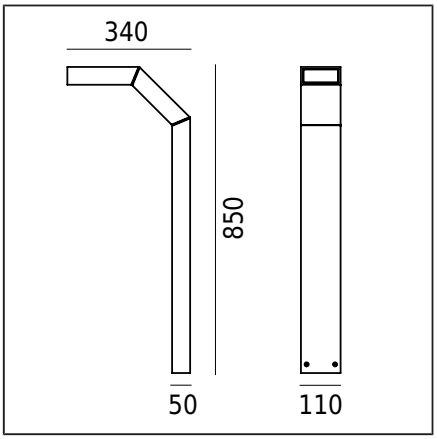

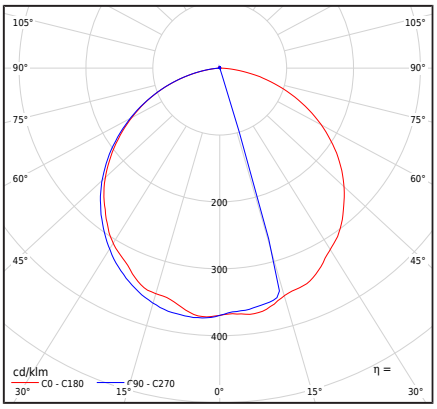

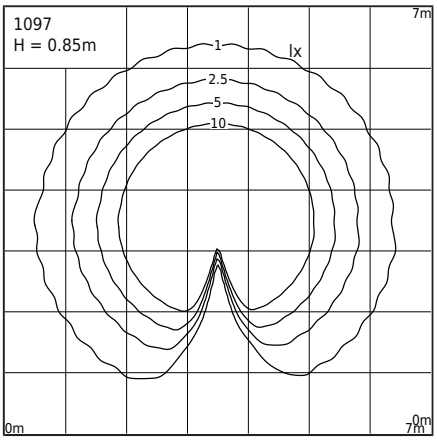

Art der Leuchte

Lichttechnischer Körper	Nach unten gerichtetes Licht.
Merkmale der Leuchte	Eine Leuchte mit modernem Design. Zur Beleuchtung von Gärten, privaten Bereichen und anderen architektonischen Anwendungen.

Allgemeine Informationen

Materialien	Pulverbeschichtetes Aluminiumguss. Linse - transparenter Polycarbonat mit Struktur, UV-stabilisiert. Silikondichtung.
Montagemethode	Leuchtenmontage: 4 Löcher ø8mm, Abstand 18x50mm. Laut den beigefügten Installationsanweisungen. Weiteres Zubehör muss separat erworben werden.
Terminal	Anschlussterminals: max 3x2.5mm², Möglichkeit der Durchverdrahtung der Leuchte max 3x1.5mm² Rundkabel mit einem maximalen Durchmesser von ø12.5mm.
Art der Lichtquelle	LED-Modul, elektronisches Netzteil Austauschbare (nur LED) Lichtquelle durch einen Fachmann. Austauschbare Steuergeräte durch einen Endverbraucher.
Leuchtengewicht netto / brutto	4,2kg / 5kg
Boxabmessungen [cm]	39,5cm x 13cm x 94,5cm
Leuchtenabmessungen [cm]	34cm x 11cm x 85cm

Technische Daten

2 LED-Module	Cree DK180501 V8 JB2835 3V 4K (Datenblatt)
Treiber	Ja
Haltbarkeit des Treibers	50000h
Externe Steuerung	Philips Xitanium TE (Benutzerhandbuch)
Leistungsaufnahme der Lichtquelle	5,6W
Leuchtenleistung	7,3W
Lampenlichtstrom	1069lm
Lichtstrom der Leuchte	647lm
Effizienz der Leuchte	88,6lm/W
ULOR	0%
Farbtemperatur	4000K
Farbkonsistenz (McAdam-Ellipse)	SDCM3
Flimmern des Lichts (Pst LM)	≤1
Stroboskopeffekt (SVM)	≤0.4
Farbwiedergabeindex CRI	80
L80TM-21 [wg LM-80]	102 000h
L90 TM-21 [wg LM-80]	52 600h
Leistungsfaktor-Leuchte	PF 0,97
THD-Faktor	20%
Ta Nennbetriebstemperatur	+25°C
Bereich der Umgebungs-Betriebstemp.	-20...+45°C

Dieses Produkt enthält Lichtquellen der Energieeffizienzklasse C / EPREL

Optional ist die Leuchte auch erhältlich:
- Für LED-Farbe 2700K [1/1]
- Für eine andere Leuchtenfarbe (gemäß RAL-Farbpalette)
- Für eine andere Leuchtenhöhe

Verkaufsbedingungen und weitere Informationen können nach Rücksprache mit der Norlys-Verkaufsabteilung eingeholt werden.

Einschaltstrom	1A / 15,2µs
BUG-Bewertung	B0-U1-G0

Zubehör separat erhältlich

1907ZX0009	Anker zum Einbetonieren

Ersatzteile

ZS1097zx0009	Reparaturset.

NORLYS S.A.R.L
Centre Hermès - Bt 6
Parc Tertiaire de Valg
ora
+49 0407922805
info@norlys.de

TÜVRheinland CERTIFIED — Management System ISO 9001:2015 IATF 16949:2016 — www.tuv.com ID 9108651873

PCC Cert CERTIFICATE ISO 14001

RoHS 2011/65/UE

Bevor Sie mit der Installation beginnen, lesen Sie bitte das dem Gerät beiliegende Handbuch. Installations- und Wartungsarbeiten sollten von einer Person mit den entsprechenden Genehmigungen und Qualifikationen gemäß den geltenden Vorschriften durchgeführt werden. Aufgrund der dynamischen Entwicklung der Lichttechnik werden zusätzliche Informationen auf Anfrage des Kunden bereitgestellt. Kondensation, die in den Geräten auftreten kann, ist ein natürliches Phänomen und beeinträchtigt nicht die Qualität des Geräts.

TRYSIL 1097



Dateien zum Herunterladen

Photometrische LDT-Dateien	Photometrische IES-Dateien
Handbuch	

Indizes

Inhaltsverzeichnis	Farbe	RAL
1097AL	ALUMINIUM	9006
1097GR	GRAPHIT	7016
1097SV	SCHWARZ	9005

Weitere Farben gemäß dem Farbmuster "Colors Template" / RAL - auf Anfrage, nach Absprache mit der Vertriebsabteilung von Norlys.

NORLYS S.A.R.L
Centre Hermès - Bt 6
Parc Tertiaire de Valg ora
+49 0407922805
info@norlys.de

TÜVRheinland CERTIFIED
Management System ISO 9001:2015 IATF 16949:2016
www.tuv.com ID 9108651873
PCC cert CERTIFICATE ISO 14001
RoHS 2011/65/UE

Bevor Sie mit der Installation beginnen, lesen Sie bitte das dem Gerät beiliegende Handbuch. Installations- und Wartungsarbeiten sollten von einer Person mit den entsprechenden Genehmigungen und Qualifikationen gemäß den geltenden Vorschriften durchgeführt werden. Aufgrund der dynamischen Entwicklung der Lichttechnik werden zusätzliche Informationen auf Anfrage des Kunden bereitgestellt. Kondensation, die in den Geräten auftreten kann, ist ein natürliches Phänomen und beeinträchtigt nicht die Qualität des Geräts.