NORLYS TRYSIL 1096

Trysil 1096XX0009
14.10.2026 v.09.17
www.norlys.it



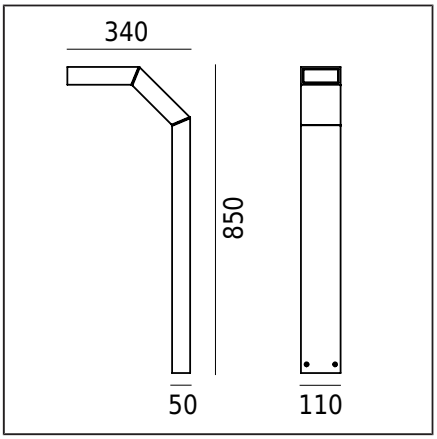

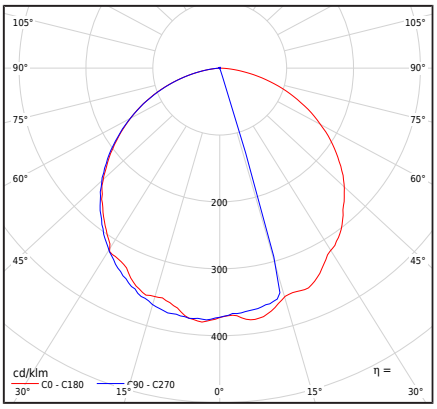

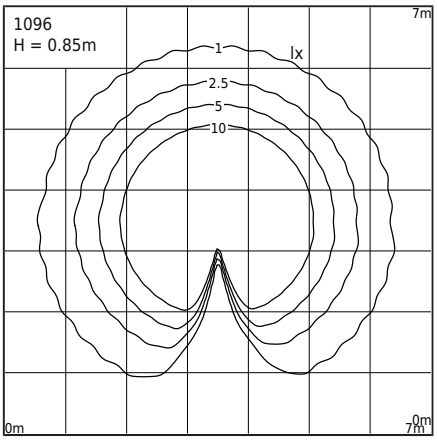

Tipo di apparecchio di illuminazione

Corpo fotometrico	Luce diretta verso il basso.
Caratteristiche dell'apparecchio di illuminazione	Un apparecchio con design contemporaneo. Per l'illuminazione di giardini, aree private e altre applicazioni architettoniche.

Informazioni generali

Materiali	Profilo in alluminio estruso, verniciato a polvere. Lente - policarbonato trasparente con struttura, stabilizzato UV. Guarnizione in silicone.
Metodo di montaggio	Montaggio dell'apparecchio: 4 fori ø8mm, spaziatura 18x50mm. Secondo le istruzioni di montaggio incluse. Altri accessori devono essere acquistati separatamente.
Terminale	Terminali di connessione: max 3x2.5mm², possibilità di collegamento in serie del faretto max 3x1.5mm². Cavo in guaina tonda con un diametro massimo di ø12.5mm.
Tipo di sorgente luminosa	Modulo LED, alimentatore elettronico Sorgente luminosa sostituibile (solo LED) da un professionista. Apparecchiature di controllo sostituibili dall'utente finale.
Peso apparecchio netto / lordo	4,2kg / 5kg
Dimensioni della scatola [cm]	39,5cm x 13cm x 94,5cm
Dimensioni del luminaire [cm]	34cm x 11cm x 85cm

Dati tecnici

2 moduli LED	Cree DK180501 V8 JB2835 3V 3K (Scheda tecnica)
Driver	Sì
Durata del driver	50000h
Controllo esterno	Philips Xitanium TE (Manuale utente)
Potenza della sorgente luminosa	5,6W
Potenza del lume.	7,3W
Flusso luminoso della lampada	1010lm
Flusso luminoso del luminare	620lm
Efficienza dell'apparecchio di illuminazione	84,9lm/W
ULOR	0%
Temperatura di colore	3000K
Consistenza del colore (ellisse di McAdam)	SDCM3
Lampeggiare di luce (Pst LM)	≤1
Effetto stroboscopico (SVM)	≤0.4
Indice di resa cromatica CRI	80
L80TM-21 [wg LM-80]	102 000h
L90 TM-21 [wg LM-80]	52 600h
Apparecchio di illuminazione Power Factor	PF 0,97
Fattore THD	20%
Temperatura Ta nominale	+25°C
Intervallo di temp. di esercizio ambiente	-20...+45°C
Questo prodotto contiene sorgenti luminose di classe di efficienza energetica C / EPREL	
Corrente di spunto	1A / 15,2µs
Valutazione BUG	B0-U1-G0

Accessori venduto separatamente

1907ZX0009	Ancora per cementare

Parti di ricambio

ZS1096zx0009	Kit di riparazione.

File da scaricare

File fotometrici LDT	File IES fotometrici
Manuale	

Norlys S.r.l.
Via San Pellegrino 2
25065 - Lumezzane
Brescia Italy
+39 030 890 1492
info@norlys.it

TÜVRheinland CERTIFIED
Management System ISO 9001:2015 IATF 16949:2016
www.tuv.com ID 9108651873

PCC cert CERTIFICATE ISO 14001

RoHS 2011/65/UE

Prima di iniziare l'installazione, bisogna leggere le istruzioni allegate all'apparecchio. L'installazione e la manutenzione devono essere eseguite da una persona con le autorizzazioni e qualifiche appropriate, in conformità con le normative applicabili. A causa dello sviluppo dinamico della tecnologia dell'illuminazione, ulteriori informazioni vengono fornite su richiesta del cliente. La condensa che può verificarsi negli apparecchi è un fenomeno naturale e non influisce sulla qualità dell'apparecchio.

TRYSIL 1096

Indici

Indice	Colore	RAL
1096AL	ALLUMINIO	9006
1096GR	GRAFITE	7016
1096BL	NERO	9005

Altri colori secondo il campionario "Colors Template" / RAL - disponibili su richiesta, previo accordo con il reparto commerciale di Norlys.

Norlys S.r.l.
Via San Pellegrino 2
25065 - Lumezzane
Brescia Italy
+39 030 890 1492
info@norlys.it

Management System ISO 9001:2015 IATF 16949:2016
www.tuv.com ID 9108651873
CERTIFICATE ISO 14001
RoHS 2011/65/UE

Prima di iniziare l'installazione, bisogna leggere le istruzioni allegate all'apparecchio. L'installazione e la manutenzione devono essere eseguite da una persona con le autorizzazioni e qualifiche appropriate, in conformità con le normative applicabili. A causa dello sviluppo dinamico della tecnologia dell'illuminazione, ulteriori informazioni vengono fornite su richiesta del cliente. La condensa che può verificarsi negli apparecchi è un fenomeno naturale e non influisce sulla qualità dell'apparecchio.