NORLYS TRYSIL 1096

IP 65 | IK 10 | LED | DIM

Trysil 1096XX0009
14.10.2026 v.09.17
www.norlys.no



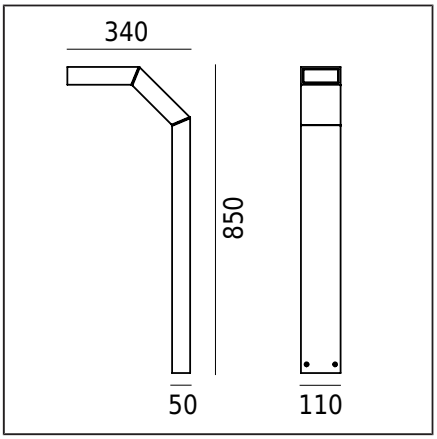

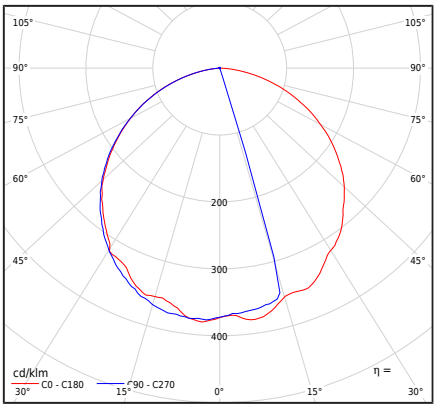

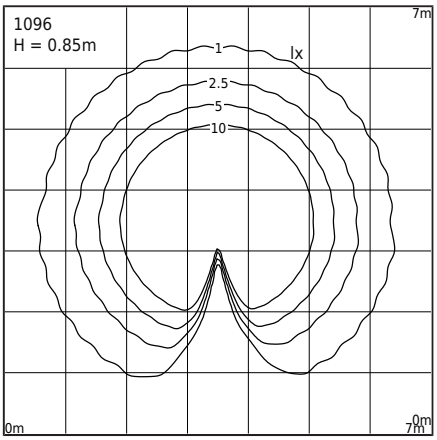

Valgusti tüüp

Fotomeetriline keha	Allapoole suunatud valgus.
Valgusti omadused	Valgusti kaasaegse disainiga. Aedade, privaatalade ja muude arhitektuuriliste rakenduste valgustamiseks.

Üldine teave

Materjalid	Ekstrudeeritud alumiiniumprofiil, pulbervärvitud. Läätse - läbipaistev polükarbonaat koos struktuuriga, UV stabiliseeritud. Silikoonist tihend.
Paigaldusmeetod	Kinnituse paigaldamine: 4 ø8mm auku, vahekaugus 18x50mm. Vastavalt kaasasolevatele kokkupaneku juhistele. Muud tarvikud tuleb osta eraldi.
Terminal	Ühendusterminalid: max 3x2.5mm², võimalus valgusti ahelasse lülitamiseks max 3x1.5mm². Juhe ümmarguses ümbrises, maksimaalse läbimõõduga ø12.5mm.
Valgusallika tüüp	LED-moodul, elektrooniline toiteallikas Vahetatav (ainult LED) valgusallikas professionaal poolt. Vahetatav juhtimisseade lõppkasutaja poolt.
Valgusti kaal neto / bruto	4,2kg / 5kg
Kasti mõõtmed [cm]	39,5cm x 13cm x 94,5cm
Valgusti mõõtmed [cm]	34cm x 11cm x 85cm

Tehnilised andmed

2 LED-moodulit	Cree DK180501 V8 JB2835 3V 3K (Andmeleht)
Juht	Jah
Juhi vastupidavus	50000h
Väline juhtimine	Philips Xitanium TE (Kasutusjuhend)
Valgusallika võimsus	5,6W
Valgusti võimsus	7,3W
Lambi valgusvoog	1010lm
Valgusti valgusvoog	620lm
Valgusti tõhusus	84,9lm/W
ULOR	0%
Värvitemperatuur	3000K
Värvikonstant (McAdami ellips)	SDCM3
Valguse virvendus (Pst LM)	≤1
Stroboskoopiefekt (SVM)	≤0.4
Värviedastusindeks CRI	80
L80TM-21 [wg LM-80]	102 000h
L90 TM-21 [wg LM-80]	52 600h
Power Factor valgusti	PF 0,97
THD tegur	20%
Ta hinnatud temperatuur	+25°C
Ümbritseva töötemp. vahemik	-20...+45°C

See toode sisaldab energiatõhususe klassi valgusallikaid C / EPREL

Valikuliselt on valgusti saadaval ka:
- LED-i värvitemperatuuriga 2700K [1/1]
- erinevas valgusti värvis (vastavalt RAL-i värvipaletile)
- erineva valgusti kõrgusega

Müügitingimused ja lisainfo on saadaval kokkuleppel Norlysi müügiosakonnaga.

Sissevoolu vool	1A / 15,2µs
BUG hindamine	B0-U1-G0

Tarvikud müüakse eraldi

1907ZX0009	Ankur betoneerimiseks

Varuosad

ZS1096zx0009	Remontkomplekt.

Failid allalaadimiseks

Fotomeetrilised LDT-failid	Fotomeetrilised IES failid
Käsiraamat	

Norlys AS
P.B 1014 Hoff, 0218
Oslo
Hovfaret 4B, 0275
Oslo
Norway
+47 24 12 40 11
firmapost@norlys.no

TÜVRheinland CERTIFIED
Management System ISO 9001:2015 IATF 16949:2016
www.tuv.com ID 9108651873

PCC Cert CERTIFICATE ISO 14001

RoHS 2011/65/UE

Enne paigaldamise alustamist tuleks lugeda valgustile juurde lisatud juhiseid. Paigaldus- ja hooldustöid peaks teostama isik, kellel on vastavad load ja kvalifikatsioon, vastavalt kehtivatele määrustele. Valgustustehnoloogia dünaamilise arengu tõttu esitatakse lisainformatsiooni kliendi soovil. Valgustites esineda võiv kondensatsioon on loomulik nähtus ja ei mõjuta valgusti kvaliteeti.

TRYSIL 1096

Indeksid

Indeks	Värv	RAL
1096AL	ALUMIINIUM	9006
1096GR	GRAFIIT	7016
1096BL	MUST	9005

Muud värvid vastavalt värvikaardile "Colors Template" / RAL - tellimisel, kokkuleppel Norlysi müügiosakonnaga.

Norlys AS
P.B 1014 Hoff, 0218
Oslo
Hovfaret 4B, 0275
Oslo
Norway
+47 24 12 40 11
firmapost@norlys.no

Enne paigaldamise alustamist tuleks lugeda valgustile juurde lisatud juhiseid. Paigaldus- ja hooldustöid peaks teostama isik, kellel on vastavad load ja kvalifikatsioon, vastavalt kehtivatele määrustele. Valgustustehnoloogia dünaamilise arengu tõttu esitatakse lisainformatsiooni kliendi soovil. Valgustites esineda võiv kondensatsioon on loomulik nähtus ja ei mõjuta valgusti kvaliteeti.