NORLYS TRYSIL 1096

AC 220-240V 50-60Hz | IP 65 | IK 10 | LED | DIM

Trysil 1096XX0009
14.10.2026 v.09.17
www.norlys.no



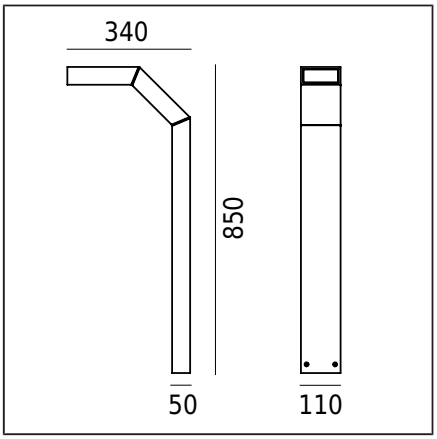

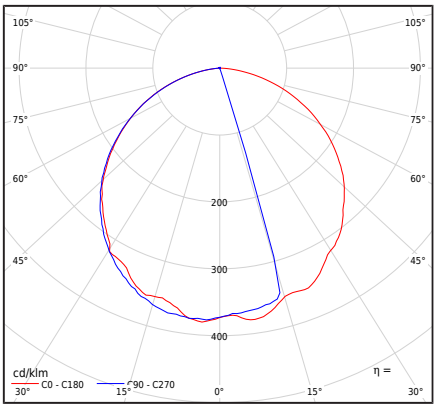

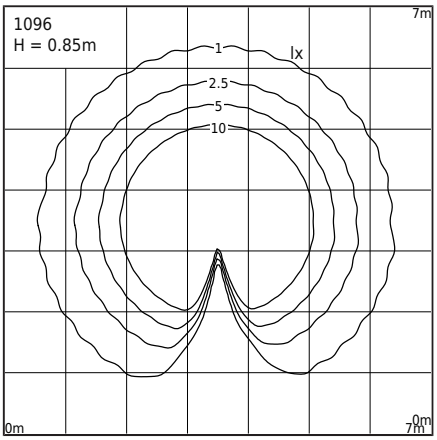

Type af armatur

Fotometrisk krop	Lys rettet nedad.
Egenskaber ved armaturet	En armatur med moderne design. Til belysning af haver, private områder og andre arkitektoniske anvendelser.

Generel information

Materialer	Ekstruderet aluminiumsprofil, pulverlakeret. Linse - transparent polycarbonat med struktur, UV-stabiliseret. Silikonepakning.
Monteringsmetode	Montering af armatur: 4 ø8mm huller, afstand 18x50mm. Ifølge de medfølgende monteringsanvisninger. Andet tilbehør skal købes separat.
Terminal	Tilslutningsterminaler: maks. 3x2,5 mm², mulighed for at sammenkoble armaturet maks. 3x1,5 mm². Kabel i rund kappe med en maksimal diameter på ø12,5 mm.
Type af lyskilde	LED-modul, elektronisk strømforsyning Udskiftelig (kun LED) lyskilde af en fagmand. Udskifteligt kontroludstyr af en slutbruger.
Armaturens vægt netto / brutto	4,2kg / 5kg
Boksdimensioner [cm]	39,5cm x 13cm x 94,5cm
Luminaiemål [cm]	34cm x 11cm x 85cm

Tekniske data

2 LED-moduler	Cree DK180501 V8 JB2835 3V 3K (Datablad)
Driver	Ja
Driverens holdbarhed	50000h
Extern kontrol	Philips Xitanium TE (Brugermanual)
Lyskilde wattstyrke	5,6W
Armatur wattforbrug	7,3W
Lampe lysstrøm	1010lm
Luminaires lysstrøm	620lm
Effektivitet af armaturet	84,9lm/W
ULOR	0%
Farvetemperatur	3000K
Farvekonsistens (McAdam-ellipse)	SDCM3
Flimren af lys (Pst LM)	≤1
Strobeeffekt (SVM)	≤0.4
Farvegengivelsesindeks CRI	80
L80TM-21 [wg LM-80]	102 000h
L90 TM-21 [wg LM-80]	52 600h
Power Factor armatur	PF 0,97
THD-faktor	20%
Ta Nominel temperatur	+25°C
Områdets driftstemp. for omgivelser	-20...+45°C

Dette produkt indeholder lyskilder med energieffektivitetsklasse C / EPREL

Valgfrit, armaturet er også tilgængeligt:
- for LED farvetemperatur 2700K [1/1]
- i en anden armaturfarve (i henhold til RAL farvepaletten)
- i en anden armaturhøjde

Salgsvilkår og yderligere information fås efter aftale med Norlys Salgsafdeling.

Startstrøm	1A / 15,2µs
BUG-vurdering	B0-U1-G0

Tilbehør sælges separat

1907ZX0009	Anker til indstøbning

Reservedele

ZS1096zx0009	Reparationssæt.

Norlys AS
P.B 1014 Hoff, 0218
Oslo
Hovfaret 4B, 0275
Oslo
Norway
+47 24 12 40 11
firmapost@norlys.no

TÜVRheinland CERTIFIED — Management System ISO 9001:2015 IATF 16949:2016 — www.tuv.com ID 9108651873

PCC Cert CERTIFICATE ISO 14001

RoHS 2011/65/UE

Før påbegyndelse af installationen bør man læse instruktionerne, der er vedhæftet armaturet. Installations- og vedligeholdelsesarbejde skal udføres af en person med passende autorisationer og kvalifikationer, i overensstemmelse med gældende regler. På grund af den dynamiske udvikling af belysningsteknologi gives yderligere oplysninger efter kundens anmodning. Kondens, der kan opstå i armaturer, er et naturligt fænomen og påvirker ikke kvaliteten af armaturet.

TRYSIL 1096

Filer til download

Fotometriske LDT-filer	Fotometriske IES filer
Manuale	

Indekser

Indeks	Farve	RAL
1096AL	ALUMINIUM	9006
1096GR	GRAFIT	7016
1096BL	SORT	9005

Øvrige farver i henhold til farvekortet "Colors Template" / RAL - på bestilling, efter aftale med Norlys' salgsafdeling.

Norlys AS
P.B 1014 Hoff, 0218
Oslo
Hovfaret 4B, 0275
Oslo
Norway
+47 24 12 40 11
firmapost@norlys.no

Management System ISO 9001:2015 IATF 16949:2016
www.tuv.com ID 9108651873
CERTIFICATE ISO 14001
RoHS 2011/65/UE

Før påbegyndelse af installationen bør man læse instruktionerne, der er vedhæftet armaturet. Installations- og vedligeholdelsesarbejde skal udføres af en person med passende autorisationer og kvalifikationer, i overensstemmelse med gældende regler. På grund af den dynamiske udvikling af belysningsteknologi gives yderligere oplysninger efter kundens anmodning. Kondens, der kan opstå i armaturer, er et naturligt fænomen og påvirker ikke kvaliteten af armaturet.