NORLYS TRYSIL 1091

AC 220-240V 50-60Hz | IP 65 | IK 10 | LED | DALI2

TRYSIL 1091XX0009
12.11.2026 v.09.8
www.norlys.pl



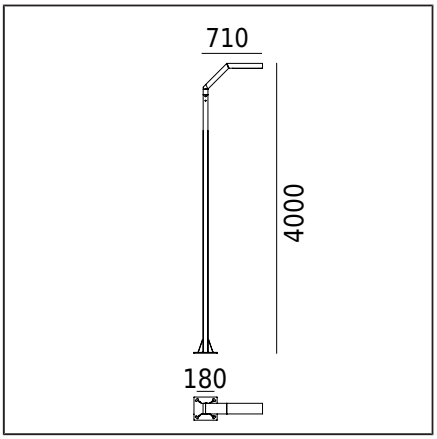

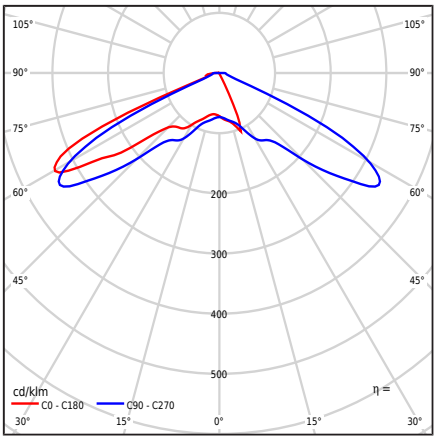

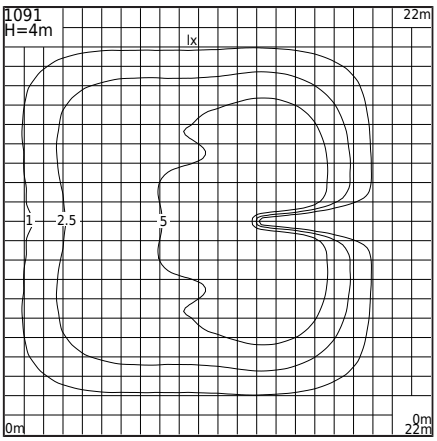

Typ Oprawy

Rodzaj oprawy	Oprawa słupowa.
Bryła fotometryczna	Soczewka firmy Ledil typu VSM (IESNA typ V).
Charakterystyka oprawy	Oprawa o współczesnym wzornictwie. Do oświetlenia ogrodów, terenów prywatnych i innych zastosowań architektonicznych.

Informacje o oprawie

Materiały	Profil aluminiowy wyciskany, malowany proszkowo. Klosz- poliwęglan przeźroczysty, stabilizowany UV.
Sposób montażu	Zgodnie z dołączoną instrukcją montażu. Pozostałe akcesoria należy dokupić oddzielnie
Przyłącze	Zaciski podłączeniowe: max 5x4mm², możliwość podłączenia oprawy w pętle max 5x2,5mm². Przewód w oponie okrągłej o średnicy max ø13,6mm.
Typ źródła światła	Moduł LED, zasilacz elektroniczny DALI outdoor Wymienne (tylko LED) źródło światła przez profesjonalny serwis. Wymienny osprzęt sterujący za pomocą profesjonalnego serwisu.
Sterowanie światłem	Sterowanie światłem w systemie: DALI outdoor pełny program. Zasilacz zaprogramowany na max prąd. Programowanie pozostałych parametrów po uzgodnieniu z Działem Handlowym firmy Norlys.
Waga oprawy netto / brutto	24kg / 26,5kg
Wymiary pudełka [cm]	44cm x 38cm x 232cm
Wymiary oprawy [cm]	71cm x 24cm x 400cm

Dane techniczne

Moduł LED	Philips Fortimo FastFlex LED 2x6 DP G5 4K (Karta Produktu)
Zasilacz	Tak
Trwałość zasilacza	100000h
Sterowanie zewnętrzne	DALI2 / NightDim (XI FP NLD) (Instrukcja obsługi)
Moc źródła światła	9,9W
Moc oprawy	12,2W
Strumień źródła światła	1831lm
Strumień świetlny oprawy	1705lm
Efektywność oprawy	139,8lm/W
ULOR	0%
Barwa LED	4000K
Chromatyczność LED	SDCM5
Migotanie światła (Pst LM)	≤0.1
Efekt stroboskopowy (SVM)	≤0.1
CRI	70
L90B10 [wg LM-80]	>100 000h
Współczynnik mocy oprawy	PF 0,88
Współczynnik THD	7%
Wytrzymałość udarowa	6 / 10kV
Ta znamionowa otoczenia	+25°C
Ta zakresu pracy otoczenia	-20...+45°C

Ten produkt zawiera źródło światła o klasie efektywności energetycznej D / EPREL

Opcjonalnie oprawa dostępna także:
- pod specjalne zamówienie inne dostępne tryby pracy/ściemnianie w ramach systemu "środek nocy" DALI outdoor AstroDim / Dynadimmer
- dla innej wartości strumienia świetlnego
- w wersji z urządzeniem przeciwprzepięciowym (SPD)
- dla innego koloru oprawy (zgodnie z paletą barw RAL)

Warunki sprzedaży oraz pozostałe informacje, po uzgodnieniu z Działem Handlowym firmy Norlys.

Prąd rozruchowy	15A / 295µsec
Ocena BUG	B1-U1-G1

Maksymalna ilość opraw tego typu, zależnie od typu wyłącznika nadprądowego:

B 10A: 18, B 16A: 29, C 10A: 30, C 16A: 49

Norlys S.A..
Zawiszy Czarnego 7
33-300 Nowy Sącz
Poland
+48 18 444 2 111
norlys@norlys.pl

TÜVRheinland CERTIFIED — Management System ISO 9001:2015 IATF 16949:2016 — www.tuv.com ID 9108651873

PCC cert CERTYFIKAT ISO 14001

RoHS 2011/65/UE

Montaż oraz prace serwisowe, przeprowadza osoba z odpowiednimi upoważnieniami i kwalifikacjami, zgodnie z obowiązującymi przepisami.
Przed rozpoczęciem montażu, należy zapoznać się z instrukcją dołączoną do oprawy.
Ze względu na dynamiczny rozwój technologii oświetleniowej, dodatkowych informacji udzielamy na życzenie klienta.
Kondensacja, która może występować w oprawach, jest zjawiskiem naturalnym i nie wpływa na pogorszenie jakości oprawy.

Akcesoria sprzedawane oddzielnie

1259GA0009	Adapter montażowy
180GA0009	Kotwa do gruntu
3091GA0009	Kotwa do zabetonowania

Części zamienne

ZS1091zx0009	Zestaw naprawczy.

Pliki do pobrania

Pliki fotometryczne LDT	Pliki fotometryczne IES
Instrukcja montażu	

Tabela indeksów

Indeks	Kolor	RAL
1091AL0009	ALUMINIUM	9006
1091BL0009	CZARNY	9005
1091GR0009	GRAFITOWY	7016

Pozostałe kolory wg wzornika "Colors Template" / RAL - na zamówienie, po uzgodnieniu z Działem Handlowym firmy Norlys.

Norlys S.A..
Zawiszy Czarnego 7
33-300 Nowy Sącz
Poland
+48 18 444 2 111
norlys@norlys.pl

Montaż oraz prace serwisowe, przeprowadza osoba z odpowiednimi upoważnieniami i kwalifikacjami, zgodnie z obowiązującymi przepisami.
Przed rozpoczęciem montażu, należy zapoznać się z instrukcją dołączoną do oprawy.
Ze względu na dynamiczny rozwój technologii oświetleniowej, dodatkowych informacji udzielamy na życzenie klienta.
Kondensacja, która może występować w oprawach, jest zjawiskiem naturalnym i nie wpływa na pogorszenie jakości oprawy.