NORLYS TRYSIL 1091

AC 220-240V 50-60Hz | IP 65 | IK 10 | LED | DALI2

TRYSIL 1091XX0009
12.11.2026 v.09.8
www.norlys.no



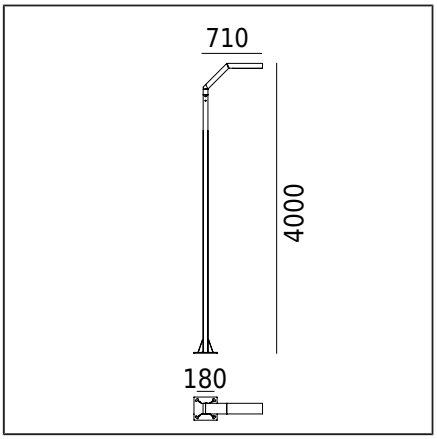

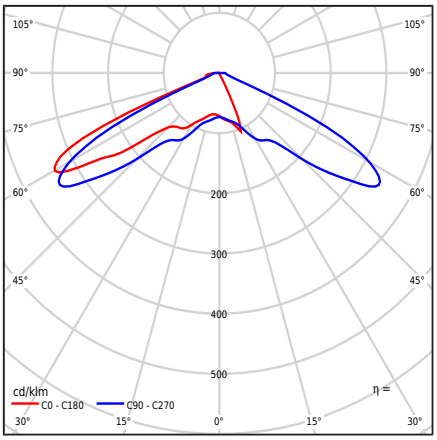

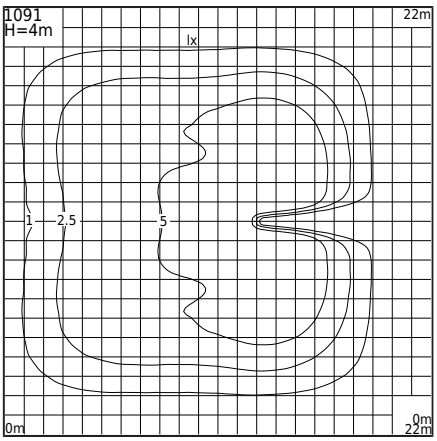

Valaisintyyppi

Fotometrinen runko	Ledil-tyyppinen VSM-linssi (IESNA-tyyppi V)
Valaisimen ominaisuudet	Valaisin, jossa on nykyaikainen muotoilu Puutarhojen, yksityisalueiden ja muiden arkkitehtonisten konseptien valaisemiseen

Yleistä tietoa

Materiaalit	Puristettu alumiiniprofiili, jauhemaalattu. Linssi - kirkas polykarbonaatti, UV-stabiloitu.
Asennustapa	Liitteenä olevien kokoamisohjeiden mukaan Muut tarvikkeet on ostettava erikseen
Pääte	Yhteysterminaalit: max 5x4mm² Mahdollisuus yhdistää valaisin lenkeissä, maks. 5x2.5mm² Pyöreä eristetty johto, jonka enimmäishalkaisija on ø13.6 mm
Valonlähteen tyyppi	LED-moduuli, DALI ulkotilan elektroninen virtalähde Ammattilaisen vaihdettava (vain LED) valonlähde. Vaihdettava ohjauslaite ammattilaisen toimesta.
Valaisimen paino nettopaino / bruttopaino	24kg / 26,5kg
Laatikon mitat [cm]	44cm x 38cm x 232cm
Valaisimen mitat [cm]	71cm x 24cm x 400cm

Tekniset tiedot

LED-moduuli	Philips Fortimo FastFlex LED 2x6 DP G5 4K (Tuotekortti)
Ajuri	Kyllä
Kuljettajan kestävyys	100000h
Ulkoinen ohjaus	DALI2 / NightDim (XI FP NLD) (Käyttöohje)
Valonlähteen wattimäärä	9,9W
Valaisimen wattimäärä	12,2W
Lampun valovirta	1831lm
Valaisimen valovirta	1705lm
Valaisimen tehokkuus	139,8lm/W
ULOR	0%
Värilämpötila	4000K
Värin yhdenmukaisuus (McAdamin ellipsi)	SDCM5
Valon välkähdys (Pst LM)	≤0.1
Stroboskooppiefekti (SVM)	≤0.1
Värintoistoindeksi CRI	70
L90B10 [wg LM-80]	>100 000h
Power Factor valaisin	PF 0,88
THD-tekijä	7%
Ylijännite	6 / 10kV
Ta Nimellislämpötila	+25°C
Ympäristön käyttölämpötila-alue (temp.)	-20...+45°C

Tämä tuote sisältää energiatehokkuusluokan valonlähteen D / EPREL

Valinnaisesti, valaisin on myös saatavilla:
- Muut saatavilla olevat toimintatilat / himmennys osana DALI outdoor AstroDim / Dynadimmer "keskellä yötä" -järjestelmää erityispyynnöstä
- Erilaisella valovirran arvolla
- Versio ylijännitesuojalaitteella (SPD)
- Erilaisella valaisimen värillä (RAL-värikartan mukaan)

Myyntiehdot ja muut tiedot, Norlys-myynnistä yhteydenoton jälkeen

Ryntäysvirta	15A / 295µsec
BUG-arviointi	B1-U1-G1

Enimmäismäärä tämän tyyppisiä valaisimia per MCB:

B 10A: 18, B 16A: 29, C 10A: 30, C 16A: 49

Lisätarvikkeet myydään erikseen

1259GA0009	Asennusadapteri
180GA0009	Maakiinnike
3091GA0009	Ankkuri betonointiin

Norlys AS
P.B 1014 Hoff, 0218
Oslo
Hovfaret 4B, 0275
Oslo
Norway
+47 24 12 40 11
firmapost@norlys.no

TÜVRheinland CERTIFIED — Management System ISO 9001:2015 IATF 16949:2016 — www.tuv.com ID 9108651873

PCC cert CERTIFICATE ISO 14001

RoHS 2011/65/UE

Asennus- ja huoltotyöt tulee suorittaa henkilön, jolla on asianmukaiset valtuutukset ja pätevyydet, sovellettavien säännösten mukaisesti. Ennen asennuksen aloittamista lue valaisimen mukana toimitetut ohjeet. Valaistustekniikan dynaamisen kehityksen vuoksi toimitamme lisätietoja pyynnöstä. Valaisimissa esiintyvä kondensaatio on luonnollinen ilmiö eikä vaikuta valaisimen laatuun

Varaosat

ZS1091zx0009	Korjaussarja.

Tiedostot ladattavaksi

Fotometriset LDT-tiedostot	Photometriset IES-tiedostot
Manuaali	

Indeksit

Indeksi	Väri	RAL
1091AL	ALUMIINI	9006
1091GR	GRAFIITTI	7016
1091BL	MUSTA	9005

Muut värit "Colors Template" / RAL -värimalliston mukaisesti - saatavilla tilauksesta, Norlysin myyntiosaston kanssa sovittuna.

Norlys AS
P.B 1014 Hoff, 0218
Oslo
Hovfaret 4B, 0275
Oslo
Norway
+47 24 12 40 11
firmapost@norlys.no

Asennus- ja huoltotyöt tulee suorittaa henkilön, jolla on asianmukaiset valtuutukset ja pätevyydet, sovellettavien säännösten mukaisesti. Ennen asennuksen aloittamista lue valaisimen mukana toimitetut ohjeet. Valaistustekniikan dynaamisen kehityksen vuoksi toimitamme lisätietoja pyynnöstä. Valaisimissa esiintyvä kondensaatio on luonnollinen ilmiö eikä vaikuta valaisimen laatuun