# NORLYS TRYSIL 1090

IP 65 | IK 10 | AC 220-240V 50-60Hz | LED | DALI2

TRYSIL 1090XX0009
12.11.2026 v.09.12
www.norlys.no



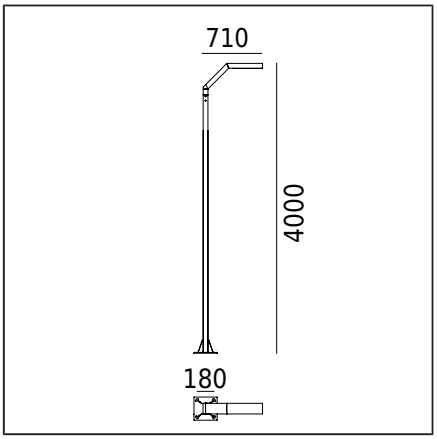


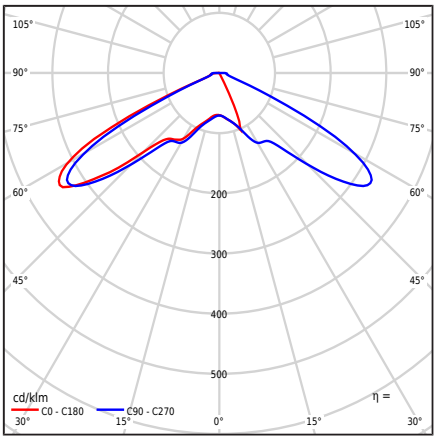


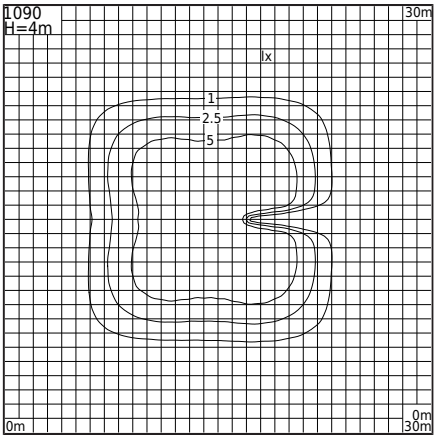


## Valgusti tüüp

| | |
|---|---|
| Fotomeetriline keha | Ledil'i lääts tüüp VSM (IESNA tüüp V) |
| Valgusti omadused | Valgusti kaasaegse disainiga<br>Aedade, erapiirkondade ja muude arhitektuurikontseptsioonide valgustamiseks |

## Üldine teave

| | |
|---|---|
| Materjalid | Ekstrudeeritud alumiiniumprofiil, pulbervärvitud. Objektiiv - selge polükarbonaat, UV-stabiliseeritud. |
| Paigaldusmeetod | Vastavalt kaasasolevatele kokkupaneku juhistele<br>Muud tarvikud tuleb eraldi osta |
| Terminal | Ühendusterminalid: maksimaalselt 5x4mm²<br>Valgusti ühendamise võimalus maksimaalselt 5x2.5mm² silmuste kujul<br>Ümar isoleeritud kaabel maksimaalse läbimõõduga ø13.6 mm |
| Valgusallika tüüp | LED-moodul, DALI välitingimustesse mõeldud elektrooniline toiteallikas<br>Vahetatav (ainult LED) valgusallikas professionaal poolt.<br>Professionaali poolt vahetatav juhtimisvarustus. |
| Valgusti kaal neto / bruto | 24kg / 26,5kg |
| Kasti mõõtmed [cm] | 44cm x 38cm x 232cm |
| Valgusti mõõtmed [cm] | 71cm x 24cm x 400cm |

## Tehnilised andmed

| | |
|---|---|
| LED-moodul | Philips Fortimo FastFlex LED 2x6 DP G5 3K (Andmeleht) |
| Juht | Jah |
| Juhi vastupidavus | 100000h |
| Väline juhtimine | DALI2 / NightDim (XI FP NLD) (Kasutusjuhend) |
| Valgusallika võimsus | 9,9W |
| Valgusti võimsus | 12,2W |
| Lambi valgusvoog | 1691lm |
| Valgusti valgusvoog | 1638lm |
| Valgusti tõhusus | 134,3lm/W |
| Värvitemperatuur | 3000K |
| Värvikonstant (McAdami ellips) | SDCM5 |
| Valguse virvendus (Pst LM) | ≤0.1 |
| Stroboskoopiefekt (SVM) | ≤0.1 |
| Värviedastusindeks CRI | 70 |
| L90B10 [wg LM-80] | 100 000h |
| Power Factor valgusti | PF 0,88 |
| THD tegur | 7% |
| Ülepinge | 6 / 10kV |
| Ta hinnatud temperatuur | +25°C |
| Ümbritseva töötemp. vahemik | -20...+45°C |

See toode sisaldab valgusallikat energiaklassi energiatõhususest D / EPREL

Valikuliselt on valgusti saadaval ka:
- Teised saadaolevad tööreziimid / hämardamine osana DALI väljastus AstroDim / Dynadimmer "kesköö!" süsteemist erisoovi korral
- Erineva valgusvoo väärtuse jaoks
- Versioon koos ülepinge kaitsevahendiga (SPD)
- Erineva valgusti värvi jaoks (vastavalt RAL värvikaardile)

Müügitingimused ja muu teave pärast ühendust Norlys müügiosakonnaga

| | |
|---|---|
| Sissevoolu vool | 15A / 295µsec |
| BUG hindamine | B1-U1-G1 |

Selle tüüpi valgustite maksimaalne arv MCB kohta:

B 10A: 18, B 16A: 29, C 10A: 30, C 16A: 49

## Tarvikud müüakse eraldi

| | |
|---|---|
| 1259GA0009 | Paigaldusadapter |
| 180GA0009 | Maapindankur |
| 3091GA0009 | Ankur betoneerimiseks |

## Varuosad

| | |
|---|---|
| ZS1090zx0009 | Remontkomplekt. |

Norlys AS
P.B 1014 Hoff, 0218
Oslo
Hovfaret 4B, 0275
Oslo
Norway
+47 24 12 40 11
firmapost@norlys.no

TÜVRheinland CERTIFIED — Management System ISO 9001:2015 IATF 16949:2016 — www.tuv.com ID 9108651873

PCC cert CERTIFICATE ISO 14001

RoHS 2011/65/UE

Paigaldus- ja hooldustöid peab läbi viima isik, kellel on vastavad volitused ja kvalifikatsioon, kooskõlas kehtivate eeskirjadega. Enne paigaldamist lugege valgusti juurde lisatud juhiseid. Tulenevalt valgustehnoloogia dünaamilisest arengust pakume täiendavat teavet soovi korral. Kondensatsioon, mis võib valgustites esineda, on loomulik nähtus ja ei mõjuta valgusti kvaliteeti

# TRYSIL 1090






## Failid allalaadimiseks

| | |
|---|---|
| Fotomeetrilised LDT-failid | Fotomeetrilised IES failid |
| Käsiraamat | |

## Indeksid

| Indeks | Värv | RAL |
|---|---|---|
| 1090AL | ALUMIINIUM | 9006 |
| 1090GR | GRAFIIT | 7016 |
| 1090BL | MUST | 9005 |

Muud värvid vastavalt värvikaardile "Colors Template" / RAL - tellimisel, kokkuleppel Norlysi müügiosakonnaga.

Norlys AS
P.B 1014 Hoff, 0218
Oslo
Hovfaret 4B, 0275
Oslo
Norway
+47 24 12 40 11
firmapost@norlys.no

Management System ISO 9001:2015 IATF 16949:2016
TÜVRheinland CERTIFIED
www.tuv.com ID 9108651873
PCC Cert CERTIFICATE ISO 14001
RoHS 2011/65/UE

Paigaldus- ja hooldustöid peab läbi viima isik, kellel on vastavad volitused ja kvalifikatsioon, kooskõlas kehtivate eeskirjadega. Enne paigaldamist lugege valgusti juurde lisatud juhiseid. Tulenevalt valgustehnoloogia dünaamilisest arengust pakume täiendavat teavet soovi korral. Kondensatsioon, mis võib valgustites esineda, on loomulik nähtus ja ei mõjuta valgusti kvaliteeti