NORLYS TRYSIL 1087

AC 220-240V 50-60Hz | IP 65 | IK 10 | LED | DALI

Trysil 1087XX0009
12.11.2026 v.09.7
www.norlys.pl



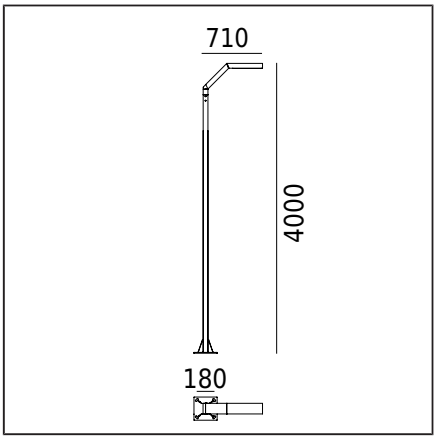

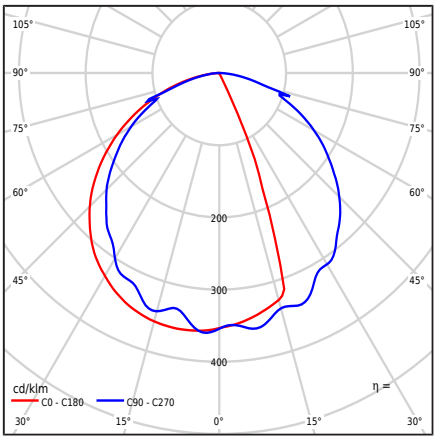

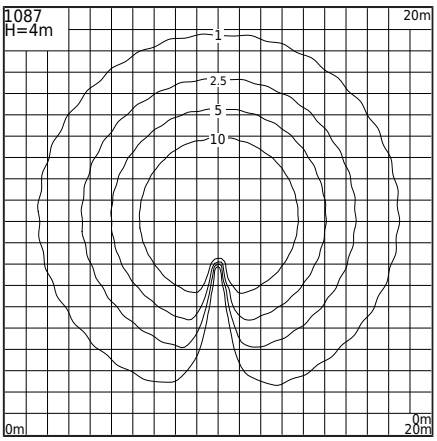

Typ Oprawy

Rodzaj oprawy	Oprawa słupowa.
Bryła fotometryczna	Światło rozproszone półsferyczne ukierunkowane w dół
Charakterystyka oprawy	Do oświetlenia terenów prywatnych oraz innych koncepcji architektonicznych.

Informacje o oprawie

Materiały	Profil aluminiowy wyciskany, malowany proszkowo. Klosz- poliwęglan przeźroczysty ze strukturą, stabilizowany UV. Uszczelka silikonowa.
Sposób montażu	Zgodnie z dołączoną instrukcją montażu. Pozostałe akcesoria należy dokupić oddzielnie.
Przyłącze	Zaciski podłączeniowe: max 5x4mm², możliwość podłączenia oprawy w pętle max 5x2,5mm². Przewód w oponie okrągłej o średnicy max ø12,5 mm.
Typ źródła światła	Moduł LED, zasilacz elektroniczny DALI Wymienne (tylko LED) źródło światła przez profesjonalny serwis. Wymienny osprzęt sterujący za pomocą profesjonalnego serwisu.
Sterowanie światłem	Sterowanie światłem w systemie: DALI2
Waga oprawy netto / brutto	24kg / 26,5kg
Wymiary pudełka [cm]	44cm x 38cm x 232cm
Wymiary oprawy [cm]	71cm x 24cm x 400cm

Dane techniczne

2 Moduły LED	Cree DK200305 V3 JB2835 3V 4K (Karta Produktu)
Zasilacz	Tak
Trwałość zasilacza	50000h
Moc źródła światła	17,4W
Moc oprawy	20W
Strumień źródła światła	3324lm
Strumień świetlny oprawy	2054lm
Efektywność oprawy	102,7lm/W
Barwa LED	4000K
Chromatyczność LED	SDCM3
Migotanie światła (Pst LM)	≤1
Efekt stroboskopowy (SVM)	≤0.4
CRI	80
L80TM-21 [wg LM-80]	102 000h
L90 TM-21 [wg LM-80]	52 600h
Współczynnik mocy oprawy	PF 0,96
Współczynnik THD	< 10%
Ta znamionowa otoczenia	+25°C
Ta zakresu pracy otoczenia	-20...+45°C

Ten produkt zawiera źródła światła o klasie efektywności energetycznej C / EPREL

Opcjonalnie oprawa dostępna także:
- w wersji bezpieczeństwa dla KL II
- dla barwy LED 2700K [1/1]
- dla innej wartości strumienia świetlnego
- w wersji z urządzeniem przeciwprzepięciowym (SPD)
- dla innego koloru oprawy (zgodnie z paletą barw RAL)
- dla innej wysokości oprawy

Warunki sprzedaży oraz pozostałe informacje, po uzgodnieniu z Działem Handlowym firmy Norlys

Prąd rozruchowy	5A / 50µs
Ocena BUG	B1-U1-G1

Maksymalna ilość opraw tego typu, zależnie od typu wyłącznika nadprądowego:

B 10A: 31, B 16A: 50, C 10A: 52, C 16A: 85

Części zamienne

ZS1087zx0009	Zestaw naprawczy.

Pliki do pobrania

Pliki fotometryczne LDT	Pliki fotometryczne IES
Instrukcja montażu	

Norlys S.A..
Zawiszy Czarnego 7
33-300 Nowy Sącz
Poland
+48 18 444 2 111
norlys@norlys.pl

TÜVRheinland CERTIFIED — Management System ISO 9001:2015 IATF 16949:2016 — www.tuv.com ID 9108651873

PCC cert CERTYFIKAT ISO 14001

RoHS 2011/65/UE

Przed rozpoczęciem montażu, należy zapoznać się z instrukcją dołączoną do oprawy.
Montaż oraz prace serwisowe, przeprowadza osoba z odpowiednimi upoważnieniami i kwalifikacjami, zgodnie z obowiązującymi przepisami.
Ze względu na dynamiczny rozwój technologii oświetleniowej, dodatkowych informacji udzielamy na życzenie klienta.
Kondensacja, która może występować w oprawach, jest zjawiskiem naturalnym i nie wpływa na pogorszenie jakości oprawy.

TRYSIL 1087

Tabela indeksów

Indeks	Kolor	RAL
1087AL0009	ALUMINIUM	9006
1087BL0009	CZARNY	9005
1087GR0009	GRAFITOWY	7016

Pozostałe kolory wg wzornika "Colors Template" / RAL - na zamówienie, po uzgodnieniu z Działem Handlowym firmy Norlys.

Norlys S.A..
Zawiszy Czarnego 7
33-300 Nowy Sącz
Poland
+48 18 444 2 111
norlys@norlys.pl

Management System ISO 9001:2015 IATF 16949:2016
www.tuv.com ID 9108651873
CERTYFIKAT ISO 14001
RoHS 2011/65/UE

Przed rozpoczęciem montażu, należy zapoznać się z instrukcją dołączoną do oprawy.
Montaż oraz prace serwisowe, przeprowadza osoba z odpowiednimi upoważnieniami i kwalifikacjami, zgodnie z obowiązującymi przepisami.
Ze względu na dynamiczny rozwój technologii oświetleniowej, dodatkowych informacji udzielamy na życzenie klienta.
Kondensacja, która może występować w oprawach, jest zjawiskiem naturalnym i nie wpływa na pogorszenie jakości oprawy.