NORLYS TRYSIL 1087

AC 220-240V 50-60Hz | IP 65 | IK 10 | LED | DALI

Trysil 1087XX0009
12.11.2026 v.09.7
www.norlys.it



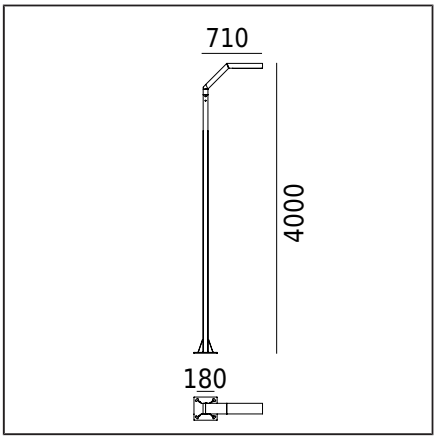

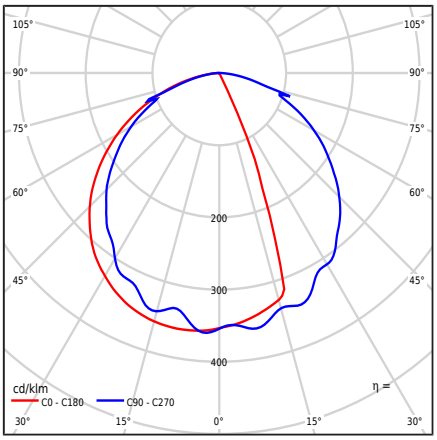

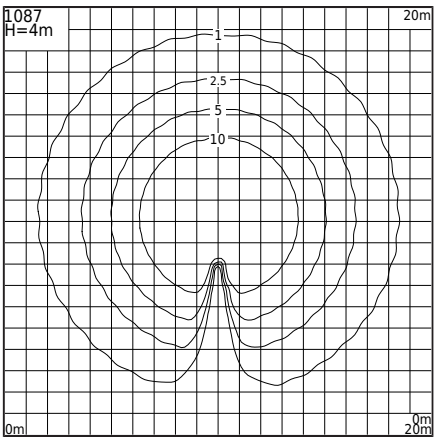

Tipo di apparecchio di illuminazione

Corpo fotometrico	Luce emisferica diretta verso il basso diffusa
Caratteristiche dell'apparecchio di illuminazione	Per l'illuminazione di aree private e altri concetti architettonici

Informazioni generali

Materiali	Profilo in alluminio estruso, verniciato a polvere. Lente - policarbonato trasparente con struttura, stabilizzato UV. Guarnizione in silicone.
Metodo di montaggio	Secondo le istruzioni di assemblaggio allegate. Altri accessori devono essere acquistati separatamente
Terminale	Terminali di connessione: max 5x4mm² Possibilità di collegare l'apparecchio luminoso in circuiti di max 5x2.5mm² Cavo rotondo isolato con diametro massimo di ø12.5 mm
Tipo di sorgente luminosa	Modulo LED, alimentatore elettronico DALI Sorgente luminosa sostituibile (solo LED) da un professionista. Apparecchiatura di controllo sostituibile da un professionista.
Peso apparecchio netto / lordo	24kg / 26,5kg
Dimensioni della scatola [cm]	44cm x 38cm x 232cm
Dimensioni del luminaire [cm]	71cm x 24cm x 400cm

Dati tecnici

2 moduli LED	Cree DK200305 V3 JB2835 3V 4K (Scheda tecnica)
Driver	Sì
Durata del driver	50000h
Potenza della sorgente luminosa	17,4W
Potenza del lume.	20W
Flusso luminoso della lampada	3324lm
Flusso luminoso del luminare	2054lm
Efficienza dell'apparecchio di illuminazione	102,7lm/W
Temperatura di colore	4000K
Consistenza del colore (ellisse di McAdam)	SDCM3
Lampeggiare di luce (Pst LM)	≤1
Effetto stroboscopico (SVM)	≤0.4
Indice di resa cromatica CRI	80
L80TM-21 [wg LM-80]	102 000h
L90 TM-21 [wg LM-80]	52 600h
Apparecchio di illuminazione Power Factor	PF 0,96
Fattore THD	< 10%
Temperatura Ta nominale	+25°C
Intervallo di temp. di esercizio ambiente	-20...+45°C
Questo prodotto contiene sorgenti luminose di classe di efficienza energetica A G C / EPREL	
Corrente di spunto	5A / 50µs
Valutazione BUG	B1-U1-G1

Numero massimo di apparecchi di questo tipo per MCB:
B 10A: 31, B 16A: 50, C 10A: 52, C 16A: 85

Parti di ricambio

ZS1087zx0009	Kit di riparazione.

File da scaricare

File fotometrici LDT	File IES fotometrici
Manuale	

Norlys S.r.l.
Via San Pellegrino 2
25065 - Lumezzane
Brescia Italy
+39 030 890 1492
info@norlys.it

TÜVRheinland CERTIFIED
Management System ISO 9001:2015 IATF 16949:2016
www.tuv.com ID 9108651873
PCC Cert CERTIFICATE ISO 14001
RoHS 2011/65/UE

Prima del montaggio, leggere le istruzioni allegate al dispositivo di illuminazione. L'installazione e i lavori di manutenzione sono eseguiti da una persona con autorizzazioni e qualifiche appropriate, in conformità con le normative applicabili. A causa dello sviluppo dinamico della tecnologia dell'illuminazione, forniamo ulteriori informazioni su richiesta. La condensa che può verificarsi nei dispositivi di illuminazione è un fenomeno naturale e non influisce sulla qualità del dispositivo di illuminazione

TRYSIL 1087

Indici

Indice	Colore	RAL
1087AL	ALLUMINIO	9006
1087GR	GRAFITE	7016
1087BL	NERO	9005

Altri colori secondo il campionario "Colors Template" / RAL - disponibili su richiesta, previo accordo con il reparto commerciale di Norlys.

Norlys S.r.l.
Via San Pellegrino 2
25065 - Lumezzane
Brescia Italy
+39 030 890 1492
info@norlys.it

Management System ISO 9001:2015 IATF 16949:2016
www.tuv.com ID 9108651873
CERTIFICATE ISO 14001
RoHS 2011/65/UE

Prima del montaggio, leggere le istruzioni allegate al dispositivo di illuminazione. L'installazione e i lavori di manutenzione sono eseguiti da una persona con autorizzazioni e qualifiche appropriate, in conformità con le normative applicabili. A causa dello sviluppo dinamico della tecnologia dell'illuminazione, forniamo ulteriori informazioni su richiesta. La condensa che può verificarsi nei dispositivi di illuminazione è un fenomeno naturale e non influisce sulla qualità del dispositivo di illuminazione