NORLYS TRYSIL 1087

IP 65 | IK 10 | AC 220-240V 50-60Hz | LED | DALI

Trysil 1087XX0009
12.11.2026 v.09.7
www.norlys.no



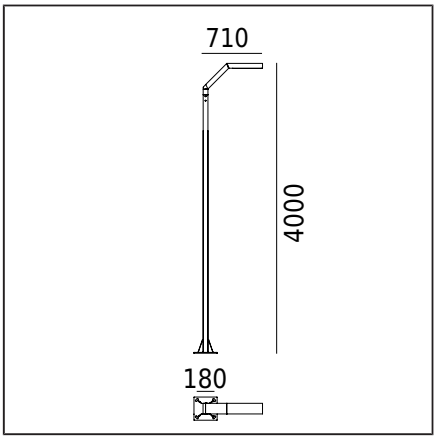

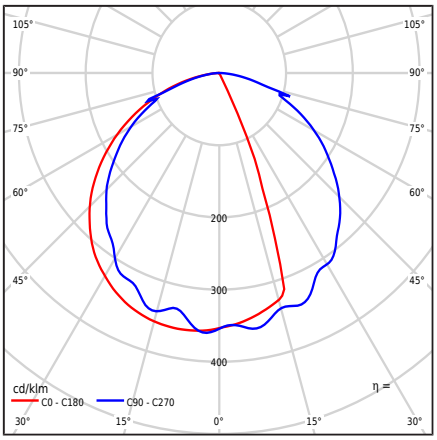

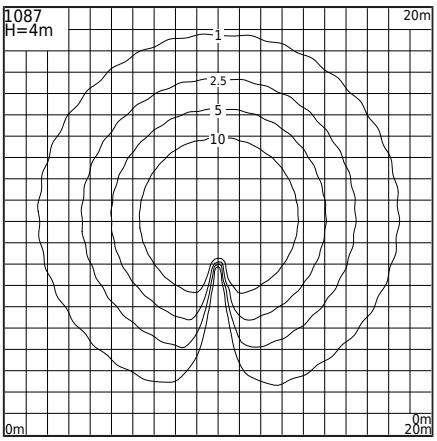

Valaisintyyppi

Fotometrinen runko	Hajautettu alaspäin suunnattu puolipallon muotoinen valo
Valaisimen ominaisuudet	Yksityisten alueiden ja muiden arkkitehtonisten konseptien valaistukseen

Yleistä tietoa

Materiaalit	Puristettu alumiiniprofiili, jauhemaalattu. Linssi - kirkasta polykarbonaattia, jossa on rakenne, UV-stabiloitu. Silikonitiiviste.
Asennustapa	Liitteenä olevan kokoamisohjeen mukaan. Muut lisävarusteet on ostettava erikseen
Pääte	Liitäntäliittimet: enint. 5x4mm² Mahdollisuus kytkeä valaisin silmukoihin, enint. 5x2.5mm² Pyöreä eristetty kaapeli, enimmäishalkaisija ø12.5 mm
Valonlähteen tyyppi	LED-moduuli, DALI-elektroninen virtalähde Ammattilaisen vaihdettava (vain LED) valonlähde. Vaihdettava ohjauslaite ammattilaisen toimesta.
Valaisimen paino nettopaino / bruttopaino	24kg / 26,5kg
Laatikon mitat [cm]	44cm x 38cm x 232cm
Valaisimen mitat [cm]	71cm x 24cm x 400cm

Tekniset tiedot

2 LED-moduulit	Cree DK200305 V3 JB2835 3V 4K (Tuotekortti)
Ajuri	Kyllä
Kuljettajan kestävyys	50000h
Valonlähteen wattimäärä	17,4W
Valaisimen wattimäärä	20W
Lampun valovirta	3324lm
Valaisimen valovirta	2054lm
Valaisimen tehokkuus	102,7lm/W
Värilämpötila	4000K
Värin yhdenmukaisuus (McAdamin ellipsi)	SDCM3
Valon välkähdys (Pst LM)	≤1
Stroboskooppiefekti (SVM)	≤0.4
Värintoistoindeksi CRI	80
L80TM-21 [wg LM-80]	102 000h
L90 TM-21 [wg LM-80]	52 600h
Power Factor valaisin	PF 0,96
THD-tekijä	< 10%
Ta Nimellislämpötila	+25°C
Ympäristön käyttölämpötila-alue (temp.)	-20...+45°C

Tämä tuote sisältää valonlähteitä energiatehokkuusluokassa A G C / EPREL

Valinnaisesti valaisin on saatavilla myös:
- Turvallisuusluokassa KL II
- LED värille 2700K [1/1]
- Eri valovirta-arvolle
- Versio ylijännitesuojalaitteella (SPD)
- Erilainen valaisimen väri (RAL-värikartan mukaan)
- Erilainen valaisimen korkeus

Myyntiehdot ja muut tiedot Norlys Myyntiosaston yhteydenoton jälkeen

Ryntäysvirta	5A / 50µs
BUG-arviointi	B1-U1-G1

Enimmäismäärä tämän tyyppisiä valaisimia per MCB:

B 10A: 31, B 16A: 50, C 10A: 52, C 16A: 85

Varaosat

ZS1087zx0009	Korjaussarja.

Tiedostot ladattavaksi

Fotometriset LDT-tiedostot	Photometriset IES-tiedostot
Manuaali	

Norlys AS
P.B 1014 Hoff, 0218
Oslo
Hovfaret 4B, 0275
Oslo
Norway
+47 24 12 40 11
firmapost@norlys.no

TÜVRheinland CERTIFIED Management System ISO 9001:2015 IATF 16949:2016 www.tuv.com ID 9108651873

PCC cert CERTIFICATE ISO 14001

RoHS 2011/65/UE

Ennen asennusta lue valaisimeen liitetyt ohjeet. Asennus- ja huoltotyöt suorittaa henkilö, jolla on asianmukaiset valtuudet ja pätevyydet, soveltuvien säännösten mukaisesti. Valaistusteknologian dynaamisen kehityksen vuoksi annamme lisätietoja pyynnöstä. Valaisimissa mahdollisesti esiintyvä kondensaatio on luonnollinen ilmiö eikä vaikuta valaisimen laatuun

TRYSIL 1087

Indeksit

Indeksi	Väri	RAL
1087AL	ALUMIINI	9006
1087GR	GRAFIITTI	7016
1087BL	MUSTA	9005

Muut värit "Colors Template" / RAL -värimalliston mukaisesti - saatavilla tilauksesta, Norlysin myyntiosaston kanssa sovittuna.

Norlys AS
P.B 1014 Hoff, 0218
Oslo
Hovfaret 4B, 0275
Oslo
Norway
+47 24 12 40 11
firmapost@norlys.no

Management System ISO 9001:2015 IATF 16949:2016
www.tuv.com ID 9108651873
CERTIFICATE ISO 14001
RoHS 2011/65/UE

Ennen asennusta lue valaisimeen liitetyt ohjeet. Asennus- ja huoltotyöt suorittaa henkilö, jolla on asianmukaiset valtuudet ja pätevyydet, soveltuvien säännösten mukaisesti. Valaistusteknologian dynaamisen kehityksen vuoksi annamme lisätietoja pyynnöstä. Valaisimissa mahdollisesti esiintyvä kondensaatio on luonnollinen ilmiö eikä vaikuta valaisimen laatuun