NORLYS TRYSIL 1087

AC 220-240V 50-60Hz | IP 65 | IK 10 | LED | DALI

Trysil 1087XX0009
12.11.2026 v.09.7
www.norlys.no



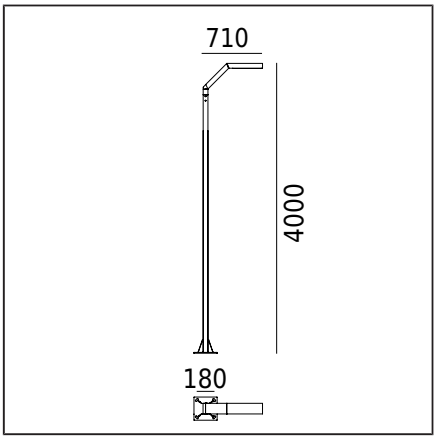

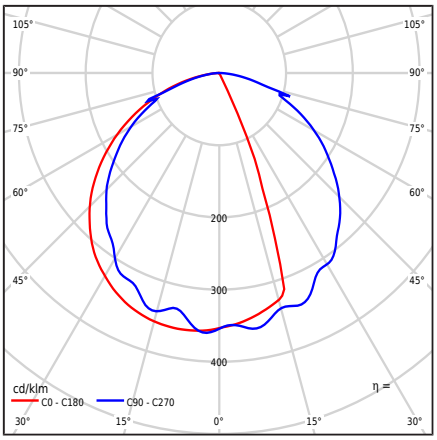

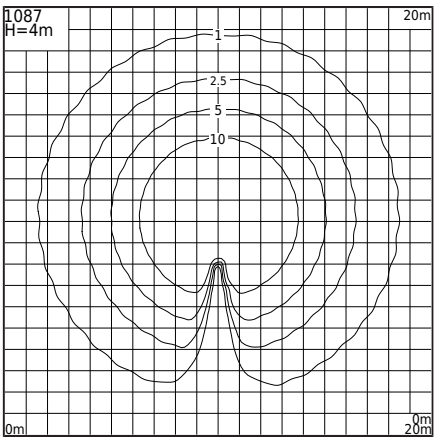

Valgusti tüüp

Fotomeetriline keha	Difuusne allapoole suunatud poolkerakujuline valgus
Valgusti omadused	Eratsoonide ja teiste arhitektuursete kontseptsioonide valgustamiseks

Üldine teave

Materjalid	Ekstrudeeritud alumiiniumprofiil, pulbervärvitud. Läätse - läbipaistev polükarbonaat koos struktuuriga, UV stabiliseeritud. Silikoonist tihend.
Paigaldusmeetod	Vastavalt lisatud kokkupanekujuhistele. Muud tarvikud tuleb eraldi osta
Terminal	Ühendusterminalid: maksimaalselt 5x4mm² Valgusti ühendamise võimalus klambritega maksimaalselt 5x2.5mm² Ümara isoleeritud kaabli maksimaalne läbimõõt on ø12.5 mm
Valgusallika tüüp	LED-moodul, DALI elektrooniline toiteallikas Vahetatav (ainult LED) valgusallikas professionaal poolt. Professionaali poolt vahetatav juhtimisvarustus.
Valgusti kaal neto / bruto	24kg / 26,5kg
Kasti mõõtmed [cm]	44cm x 38cm x 232cm
Valgusti mõõtmed [cm]	71cm x 24cm x 400cm

Tehnilised andmed

2 LED-moodulit	Cree DK200305 V3 JB2835 3V 4K (Andmeleht)
Juht	Jah
Juhi vastupidavus	50000h
Valgusallika võimsus	17,4W
Valgusti võimsus	20W
Lambi valgusvoog	3324lm
Valgusti valgusvoog	2054lm
Valgusti tõhusus	102,7lm/W
Värvitemperatuur	4000K
Värvikonstant (McAdami ellips)	SDCM3
Valguse virvendus (Pst LM)	≤1
Stroboskoopiefekt (SVM)	≤0.4
Värviedastusindeks CRI	80
L80TM-21 [wg LM-80]	102 000h
L90 TM-21 [wg LM-80]	52 600h
Power Factor valgusti	PF 0,96
THD tegur	< 10%
Ta hinnatud temperatuur	+25°C
Ümbritseva töötemp. vahemik	-20...+45°C

See toode sisaldab energiatõhususe klassi valgusallikaid C / EPREL

Soovi korral on valgusti saadaval ka:
- Ohutusklassile KL II
- LED värvusele 2700K [1/1]
- Erineva valgusvoo väärtusega
- Versioon koos ülepinge kaitse seadmega (SPD)
- Erineva valgusti värvusega (vastavalt RAL värvikaardile)
- Erineva valgusti kõrgusega

Müügitingimused ja muu teave, pärast kontakti Norlys müügiosakonnaga

Sissevoolu vool	5A / 50µs
BUG hindamine	B1-U1-G1

Selle tüüpi valgustite maksimaalne arv MCB kohta:

B 10A: 31, B 16A: 50, C 10A: 52, C 16A: 85

Varuosad

ZS1087zx0009	Remontkomplekt.

Failid allalaadimiseks

Fotomeetrilised LDT-failid	Fotomeetrilised IES failid
Käsiraamat	

Norlys AS
P.B 1014 Hoff, 0218
Oslo
Hovfaret 4B, 0275
Oslo
Norway
+47 24 12 40 11
firmapost@norlys.no

TÜVRheinland CERTIFIED — Management System ISO 9001:2015 IATF 16949:2016 — www.tuv.com ID 9108651873

PCC cert CERTIFICATE ISO 14001

RoHS 2011/65/UE

Enne kokkupanekut lugege läbi valgusti külge kinnitatud juhised. Paigalduse ja hooldustöid teostab isik, kellel on vastavad load ja kvalifikatsioon, kooskõlas kehtivate eeskirjadega. Tulenevalt valgustehnoloogia dünaamilisest arengust anname lisateavet nõudmisel. Valgustites tekkiv kondensaat on loomulik nähtus ja ei mõjuta valgusti kvaliteeti

TRYSIL 1087

Indeksid

Indeks	Värv	RAL
1087AL	ALUMIINIUM	9006
1087GR	GRAFIIT	7016
1087BL	MUST	9005

Muud värvid vastavalt värvikaardile "Colors Template" / RAL - tellimisel, kokkuleppel Norlysi müügiosakonnaga.

Norlys AS
P.B 1014 Hoff, 0218
Oslo
Hovfaret 4B, 0275
Oslo
Norway
+47 24 12 40 11
firmapost@norlys.no

Enne kokkupanekut lugege läbi valgusti külge kinnitatud juhised. Paigalduse ja hooldustöid teostab isik, kellel on vastavad load ja kvalifikatsioon, kooskõlas kehtivate eeskirjadega. Tulenevalt valgustehnoloogia dünaamilisest arengust anname lisateavet nõudmisel. Valgustites tekkiv kondensaat on loomulik nähtus ja ei mõjuta valgusti kvaliteeti