NORLYS TRYSIL 1087

IP 65 | IK 10 | AC 220-240V 50-60Hz | LED | DALI

Trysil 1087XX0009
12.11.2026 v.09.7
www.norlys.no



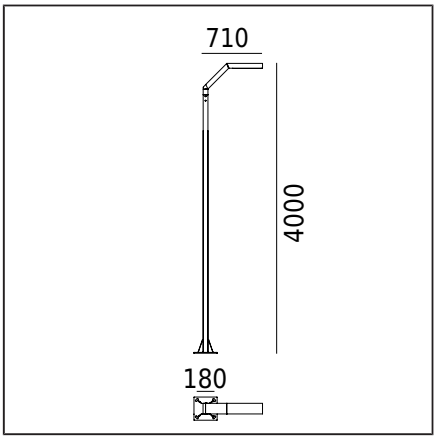

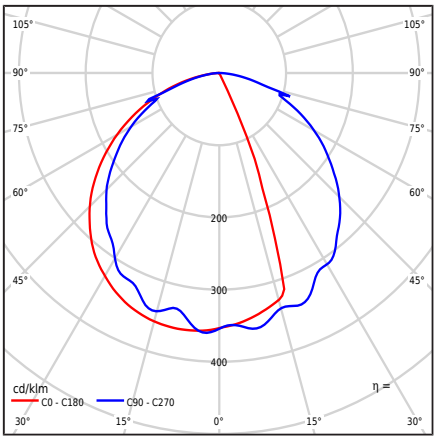

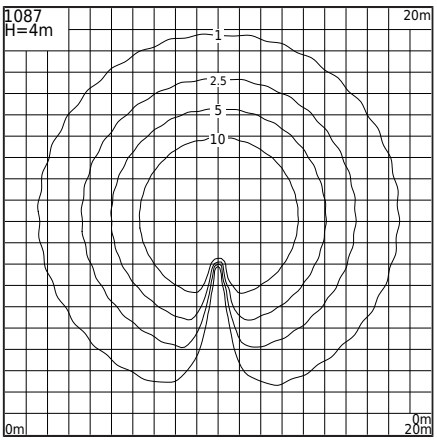

Type af armatur

Fotometrisk krop	Diffus nedadrettet halvkugleformet lys
Egenskaber ved armaturet	Til belysning af private områder og andre arkitektoniske koncepter

Generel information

Materialer	Ekstruderet aluminiumsprofil, pulverlakeret. Linse - transparent polycarbonat med struktur, UV-stabiliseret. Silikonepakning.
Monteringsmetode	Ifølge de vedhæftede monteringsvejledninger. Andet tilbehør skal købes separat
Terminal	Klemmeklemmer: maks. 5x4mm² Mulighed for at forbinde armaturet i løkker af maks. 5x2.5mm² Rund isoleret kabel med en maksimal diameter på ø12.5 mm
Type af lyskilde	LED modul, DALI elektronisk strømforsyning Udskiftelig (kun LED) lyskilde af en fagmand. Udskifteligt kontroludstyr af en professionel.
Armaturens vægt netto / brutto	24kg / 26,5kg
Boksdimensioner [cm]	44cm x 38cm x 232cm
Luminaiemål [cm]	71cm x 24cm x 400cm

Tekniske data

2 LED-moduler	Cree DK200305 V3 JB2835 3V 4K (Datablad)
Driver	Ja
Driverens holdbarhed	50000h
Lyskilde wattstyrke	17,4W
Armatur wattforbrug	20W
Lampe lysstrøm	3324lm
Luminaires lysstrøm	2054lm
Effektivitet af armaturet	102,7lm/W
Farvetemperatur	4000K
Farvekonsistens (McAdam-ellipse)	SDCM3
Flimren af lys (Pst LM)	≤1
Strobeeffekt (SVM)	≤0.4
Farvegengivelsesindeks CRI	80
L80TM-21 [wg LM-80]	102 000h
L90 TM-21 [wg LM-80]	52 600h
Power Factor armatur	PF 0,96
THD-faktor	<10%
Ta Nominel temperatur	+25°C
Områdets driftstemp. for omgivelser	-20...+45°C

Dette produkt indeholder lyskilder med energieffektivitetsklasse C / EPREL

Eventuelt fås armaturet også:
- I sikkerhedsklassen for KL II
- Til LED-farve 2700K [1/1]
- Til en anden lysstrømværdi
- Version med overspændingsbeskyttelsesenhed (SPD)
- Til en anden farve af armaturet (i henhold til RAL-farvepaletten)
- Til en anden armaturhøjde

Salgsbetingelser og andre oplysninger, efter kontakt med Norlys salgsafdeling

Startstrøm	5A / 50µs
BUG-vurdering	B1-U1-G1

Maksimalt antal armaturer af denne type pr. MCB:

B 10A: 31, B 16A: 50, C 10A: 52, C 16A: 85

Reservedele

ZS1087zx0009	Reparationssæt.

Filer til download

Fotometriske LDT-filer	Fotometriske IES filer
Manuale	

Norlys AS
P.B 1014 Hoff, 0218
Oslo
Hovfaret 4B, 0275
Oslo
Norway
+47 24 12 40 11
firmapost@norlys.no

Management System ISO 9001:2015 IATF 16949:2016 TÜVRheinland CERTIFIED www.tuv.com ID 9108651873

PCC cert CERTIFICATE ISO 14001

RoHS 2011/65/UE

Før samlingen, læs de vedlagte instruktioner til armaturet. Installation og servicearbejde udføres af en person med passende autorisationer og kvalifikationer, i overensstemmelse med gældende regler. På grund af den dynamiske udvikling inden for belysningsteknologi, tilbyder vi yderligere information på forespørgsel. Kondens, der kan opstå i armaturerne, er et naturligt fænomen og påvirker ikke kvaliteten af armaturet

TRYSIL 1087

Indekser

Indeks	Farve	RAL
1087AL	ALUMINIUM	9006
1087GR	GRAFIT	7016
1087BL	SORT	9005

Øvrige farver i henhold til farvekortet "Colors Template" / RAL - på bestilling, efter aftale med Norlys' salgsafdeling.

Norlys AS
P.B 1014 Hoff, 0218
Oslo
Hovfaret 4B, 0275
Oslo
Norway
+47 24 12 40 11
firmapost@norlys.no

Før samlingen, læs de vedlagte instruktioner til armaturet. Installation og servicearbejde udføres af en person med passende autorisationer og kvalifikationer, i overensstemmelse med gældende regler. På grund af den dynamiske udvikling inden for belysningsteknologi, tilbyder vi yderligere information på forespørgsel. Kondens, der kan opstå i armaturerne, er et naturligt fænomen og påvirker ikke kvaliteten af armaturet