NORLYS TRYSIL 1086



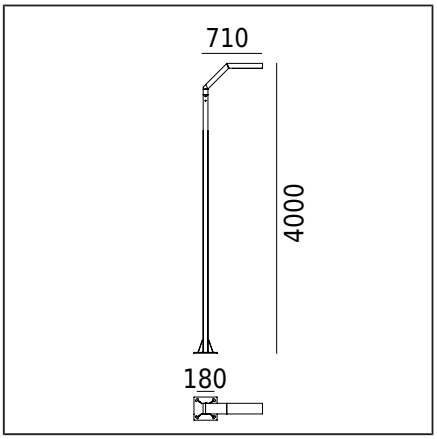

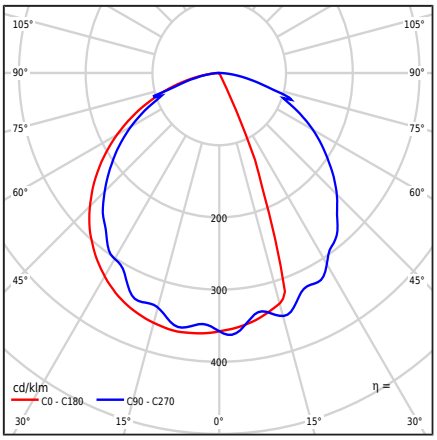

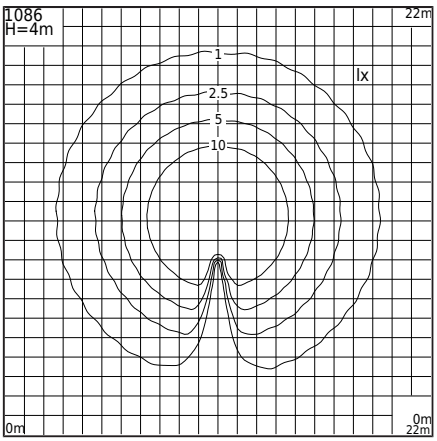

Art der Leuchte

Lichttechnischer Körper	Diffuses nach unten gerichtetes hemisphärisches Licht.
Merkmale der Leuchte	Zur Beleuchtung privater Bereiche und anderer architektonischer Konzepte

Allgemeine Informationen

Materialien	Extrudiertes Aluminiumprofil, pulverbeschichtet. Linse - transparenter Polycarbonat mit Struktur, UV-stabilisiert. Silikondichtung.
Montagemethode	Laut den beiliegenden Montageanleitungen. Andere Zubehörteile müssen separat erworben werden
Terminal	Anschlussklemmen: max. 5x4mm² Möglichkeit der Verbindung der Leuchte in Schleifen von max. 5x2.5mm² Rundkabel mit einem maximalen Durchmesser von ø12,5 mm
Art der Lichtquelle	LED-Modul, DALI-Elektronisches Vorschaltgerät Austauschbare (nur LED) Lichtquelle durch einen Fachmann. Austauschbare Steuerungseinheit durch einen Fachmann.
Leuchtengewicht netto / brutto	24kg / 26,5kg
Boxabmessungen [cm]	44cm x 38cm x 232cm
Leuchtenabmessungen [cm]	71cm x 24cm x 400cm

Technische Daten

2 LED-Module	Cree DK200305 V3 JB2835 3V 3K (Datenblatt)
Treiber	Ja
Haltbarkeit des Treibers	50000h
Leistungsaufnahme der Lichtquelle	17,4W
Leuchtenleistung	20W
Lampenlichtstrom	3128lm
Lichtstrom der Leuchte	1973lm
Effizienz der Leuchte	98,7lm/W
Farbtemperatur	3000K
Farbkonsistenz (McAdam-Ellipse)	SDCM3
Flimmern des Lichts (Pst LM)	≤1
Stroboskopeffekt (SVM)	≤0.4
Farbwiedergabeindex CRI	80
L80TM-21 [wg LM-80]	102 000h
L90 TM-21 [wg LM-80]	52 600h
Leistungsfaktor-Leuchte	PF 0,95
THD-Faktor	< 10%
Ta Nennbetriebstemperatur	+25°C
Bereich der Umgebungs-Betriebstemp.	-20...+45°C

Dieses Produkt enthält Lichtquellen der Energieeffizienzklasse C / EPREL

Optional ist die Leuchte auch verfügbar:
- In der Schutzklasse für KL II
- Für LED-Farbe 2700K [1/1]
- Für einen anderen Lichtstromwert
- Version mit Überspannungsschutzgerät (SPD)
- Für eine andere Farbe der Leuchte (nach der RAL-Farbpalette)
- Für eine andere Leuchtenhöhe

Verkaufsbedingungen und weitere Informationen nach Kontakt mit der Norlys-Vertriebsabteilung

Einschaltstrom	5A / 50µs
BUG-Bewertung	B1-U1-G1

Maximale Anzahl der Leuchten dieses Typs pro MCB:

B 10A: 31, B 16A: 50, C 10A: 52, C 16A: 85

Ersatzteile

ZS1086zx0009	Reparaturset.

Dateien zum Herunterladen

Photometrische LDT-Dateien	Photometrische IES-Dateien
Handbuch	

NORLYS S.A.R.L
Centre Hermès - Bt 6
Parc Tertiaire de Valgora
+49 0407922805
info@norlys.de

TÜVRheinland CERTIFIED
Management System ISO 9001:2015 IATF 16949:2016
www.tuv.com ID 9108651873
PCC cert CERTIFICATE ISO 14001
RoHS 2011/65/UE

Vor der Montage die an der Leuchte angebrachten Anweisungen lesen. Montage- und Wartungsarbeiten werden von einer Person mit entsprechenden Berechtigungen und Qualifikationen gemäß den geltenden Vorschriften durchgeführt. Aufgrund der dynamischen Entwicklung der Beleuchtungstechnik stellen wir auf Anfrage zusätzliche Informationen zur Verfügung. Kondensation, die in den Leuchten auftreten kann, ist ein natürliches Phänomen und beeinträchtigt nicht die Qualität der Leuchte

TRYSIL 1086

Indizes

Inhaltsverzeichnis	Farbe	RAL
1086AL	ALUMINIUM	9006
1086GR	GRAPHIT	7016
1086SV	SCHWARZ	9005

Weitere Farben gemäß dem Farbmuster "Colors Template" / RAL - auf Anfrage, nach Absprache mit der Vertriebsabteilung von Norlys.

NORLYS S.A.R.L
Centre Hermès - Bt 6
Parc Tertiaire de Valg
ora
+49 0407922805
info@norlys.de

Management System ISO 9001:2015 IATF 16949:2016
www.tuv.com ID 9108651873
CERTIFICATE ISO 14001
RoHS 2011/65/UE

Vor der Montage die an der Leuchte angebrachten Anweisungen lesen. Montage- und Wartungsarbeiten werden von einer Person mit entsprechenden Berechtigungen und Qualifikationen gemäß den geltenden Vorschriften durchgeführt. Aufgrund der dynamischen Entwicklung der Beleuchtungstechnik stellen wir auf Anfrage zusätzliche Informationen zur Verfügung. Kondensation, die in den Leuchten auftreten kann, ist ein natürliches Phänomen und beeinträchtigt nicht die Qualität der Leuchte