NORLYS TRYSIL 1083

IP 65 | IK 10 | LED | DALI2

TRYSIL 1083XX0009
12.11.2026 v.09.4
www.norlys.de



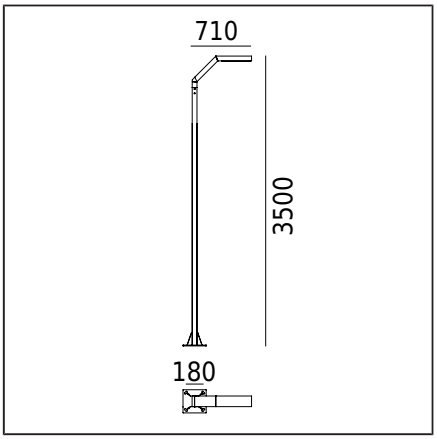

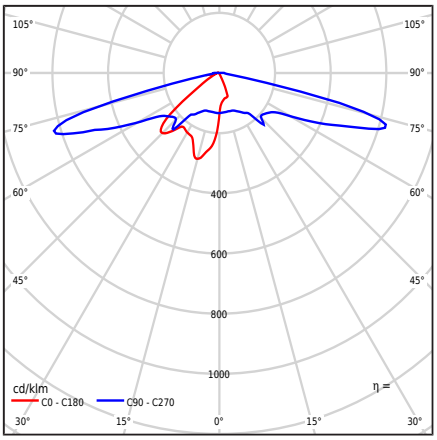

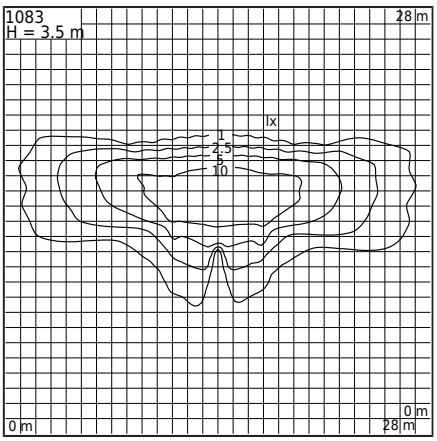

Art der Leuchte

Lichttechnischer Körper	Ledil Linse Typ SCL (IESNA Typ II / III).
Merkmale der Leuchte	Leuchte mit zeitgenössischem Design Zur Beleuchtung von Gärten, privaten Bereichen und anderen architektonischen Konzepten

Allgemeine Informationen

Materialien	Extrudiertes Aluminiumprofil, pulverbeschichtet. Linse - klares Polycarbonat, UV-stabilisiert.
Montagemethode	Laut den beigefügten Montageanleitungen Andere Zubehörteile müssen separat erworben werden
Terminal	Anschlussterminals: max. 5x4mm² Möglichkeit der Leuchtenverdrahtung in Schleifen von max. 5x2.5mm² Rundes, isoliertes Kabel mit einem maximalen Durchmesser von ø13,6 mm
Art der Lichtquelle	LED-Modul, DALI-Außen-Netzteil Austauschbare (nur LED) Lichtquelle durch einen Fachmann. Austauschbare Steuerungseinheit durch einen Fachmann.
Leuchtengewicht netto / brutto	21,6kg / 23,9kg
Boxabmessungen [cm]	44cm x 38cm x 232cm
Leuchtenabmessungen [cm]	71cm x 24cm x 350cm

Technische Daten

LED-Modul	Philips Fortimo FastFlex LED 2x6 DP G5 4K (Datenblatt)
Treiber	Ja
Haltbarkeit des Treibers	100000h
Externe Steuerung	DALI2 / NightDim (XI FP NLD) (Benutzerhandbuch)
Leistungsaufnahme der Lichtquelle	9,9W
Leuchtenleistung	12,2W
Lampenlichtstrom	1831lm
Lichtstrom der Leuchte	1667lm
Effizienz der Leuchte	136,6lm/W
Farbtemperatur	4000K
Farbkonsistenz (McAdam-Ellipse)	SDCM5
Flimmern des Lichts (Pst LM)	≤0.1
Stroboskopeffekt (SVM)	≤0.1
Farbwiedergabeindex CRI	70
L90B10 [wg LM-80]	100 000h
Leistungsfaktor-Leuchte	PF 0,88
THD-Faktor	7%
Überspannung	6 / 10kV
Ta Nennbetriebstemperatur	+25°C
Bereich der Umgebungs-Betriebstemp.	-20...+45°C

Dieses Produkt enthält eine Lichtquelle der Energieeffizienzklasse D / EPREL

Optional ist die Leuchte auch erhältlich:
- Weitere verfügbare Betriebsmodi / Dimmen als Teil des DALI Outdoor AstroDim / Dynadimmer "Mitten in der Nacht" Systems auf besondere Anfrage
- Mit einem anderen Lichtstromwert
- Version mit Überspannungsschutzgerät (SPD)
- Mit anderer Farbe der Leuchte (gemäß der RAL-Farbpalette)

Verkaufsbedingungen und weitere Informationen nach Kontaktaufnahme mit der Norlys-Vertriebsabteilung

Einschaltstrom	15A / 295µsec
BUG-Bewertung	B1-U1-G1

Maximale Anzahl der Leuchten dieses Typs pro MCB:

B 10A: 18, B 16A: 29, C 10A: 30, C 16A: 49

Zubehör separat erhältlich

1259GA0009	Montageadapter
180GA0009	Bodenanker
3091GA0009	Anker zum Einbetonieren

NORLYS S.A.R.L
Centre Hermès - Bt 6
Parc Tertiaire de Valg ora
+49 0407922805
info@norlys.de

TÜVRheinland CERTIFIED — Management System ISO 9001:2015 IATF 16949:2016 — www.tuv.com ID 9108651873

PCC cert CERTIFICATE ISO 14001

RoHS 2011/65/UE

Installation und Servicearbeiten sollten von einer Person mit entsprechenden Berechtigungen und Qualifikationen gemäß den geltenden Vorschriften durchgeführt werden. Vor Beginn der Montage lesen Sie die dem Leuchtengehäuse beigefügten Anweisungen. Aufgrund der dynamischen Entwicklung der Beleuchtungstechnologie geben wir auf Anfrage zusätzliche Informationen. Kondensation, die in den Leuchten auftreten kann, ist ein natürlicher Prozess und beeinträchtigt nicht die Qualität der Leuchte

Ersatzteile

ZS1095zx0009	Reparaturset.

Dateien zum Herunterladen

Photometrische LDT-Dateien	Photometrische IES-Dateien
Handbuch	

Indizes

Inhaltsverzeichnis	Farbe	RAL
1083AL	ALUMINIUM	9006
1083GR	GRAPHIT	7016
1083SV	SCHWARZ	9005

Weitere Farben gemäß dem Farbmuster "Colors Template" / RAL - auf Anfrage, nach Absprache mit der Vertriebsabteilung von Norlys.

NORLYS S.A.R.L
Centre Hermès - Bt 6
Parc Tertiaire de Valg
ora
+49 0407922805
info@norlys.de

Management System ISO 9001:2015 IATF 16949:2016
www.tuv.com ID 9108651873

CERTIFICATE ISO 14001

RoHS 2011/65/UE

Installation und Servicearbeiten sollten von einer Person mit entsprechenden Berechtigungen und Qualifikationen gemäß den geltenden Vorschriften durchgeführt werden. Vor Beginn der Montage lesen Sie die dem Leuchtengehäuse beigefügten Anweisungen. Aufgrund der dynamischen Entwicklung der Beleuchtungstechnologie geben wir auf Anfrage zusätzliche Informationen. Kondensation, die in den Leuchten auftreten kann, ist ein natürlicher Prozess und beeinträchtigt nicht die Qualität der Leuchte