NORLYS TRYSIL 1082

IP 65 | IK 10 | AC 220-240V 50-60Hz | LED | DALI2

TRYSIL 1082XX0009
12.11.2026 v.09.5
www.norlys.it



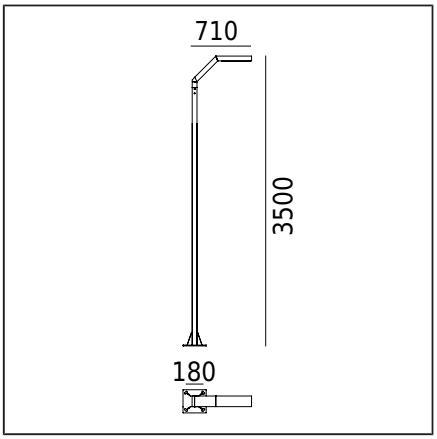

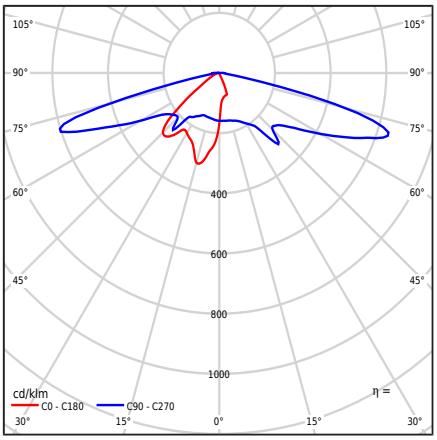

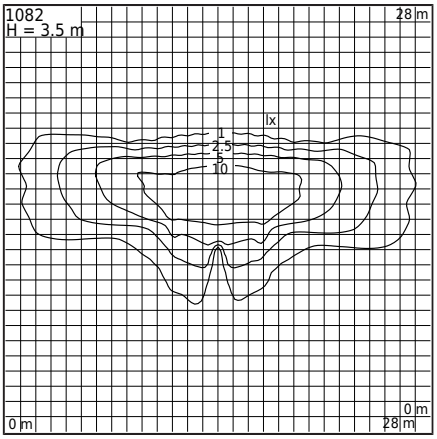

Tipo di apparecchio di illuminazione

Corpo fotometrico	Tipo di lente Ledil SCL (IESNA tipo II / III)
Caratteristiche dell'apparecchio di illuminazione	Apparecchio di illuminazione con un design contemporaneo Per l'illuminazione di giardini, aree private e altri concetti architettonici

Informazioni generali

Materiali	Profilo in alluminio estruso, verniciato a polvere. Lente - policarbonato trasparente, stabilizzato UV.
Metodo di montaggio	Secondo le istruzioni di montaggio allegate Altri accessori devono essere acquistati separatamente
Terminale	Terminali di connessione: max 5x4mm² Possibilità di collegare l'apparecchio in loop max 5x2.5mm² Cavo isolato rotondo con un diametro massimo di ø13.6mm
Tipo di sorgente luminosa	Modulo LED, alimentatore elettronico DALI per esterni Sorgente luminosa sostituibile (solo LED) da un professionista. Apparecchiatura di controllo sostituibile da un professionista.
Peso apparecchio netto / lordo	21,6kg / 23,9kg
Dimensioni della scatola [cm]	44cm x 38cm x 232cm
Dimensioni del luminaire [cm]	71cm x 24cm x 350cm

Dati tecnici

Modulo LED	Philips Fortimo FastFlex LED 2x6 DP G5 3K (Scheda tecnica)
Driver	Sì
Durata del driver	100000h
Controllo esterno	DALI2 / NightDim (XI FP NLD) (Manuale utente)
Potenza della sorgente luminosa	9,9W
Potenza del lume.	12,2W
Flusso luminoso della lampada	1691lm
Flusso luminoso del luminare	1594lm
Efficienza dell'apparecchio di illuminazione	130,7lm/W
Temperatura di colore	3000K
Consistenza del colore (ellisse di McAdam)	SDCM5
Lampeggiare di luce (Pst LM)	≤0.1
Effetto stroboscopico (SVM)	≤0.1
Indice di resa cromatica CRI	70
L90B10 [wg LM-80]	100 000h
Apparecchio di illuminazione Power Factor	PF 0,88
Fattore THD	7%
Sovratensione	6 / 10kV
Temperatura Ta nominale	+25°C
Intervallo di temp. di esercizio ambiente	-20...+45°C
Questo prodotto contiene una sorgente luminosa di classe di efficienza energetica D / EPREL	
Corrente di spunto	15A / 295µsec
Valutazione BUG	B1-U1-G1

Numero massimo di apparecchi di questo tipo per MCB:

B 10A: 18, B 16A: 29, C 10A: 30, C 16A: 49

Accessori venduto separatamente

1259GA0009	Adattatore di montaggio
180GA0009	Ancoraggio al suolo
3091GA0009	Ancora per cementare

Parti di ricambio

ZS1094zx0009	Kit di riparazione.

Norlys S.r.l.
Via San Pellegrino 2
25065 - Lumezzane
Brescia Italy
+39 030 890 1492
info@norlys.it

TÜVRheinland CERTIFIED
Management System ISO 9001:2015 IATF 16949:2016
www.tuv.com ID 9108651873
PCC cert CERTIFICATE ISO 14001
RoHS 2011/65/UE

L'installazione e il lavoro di manutenzione devono essere eseguiti da una persona con le autorizzazioni e qualifiche appropriate, in conformità con le normative applicabili. Prima di iniziare il montaggio, leggere le istruzioni allegate al dispositivo di illuminazione. A causa dello sviluppo dinamico della tecnologia dell'illuminazione, forniamo ulteriori informazioni su richiesta. La condensa che può verificarsi nei dispositivi di illuminazione è un fenomeno naturale e non influisce sulla qualità del dispositivo di illuminazione

TRYSIL 1082

File da scaricare

File fotometrici LDT	File IES fotometrici
Manuale	

Indici

Indice	Colore	RAL
1082AL	ALLUMINIO	9006
1082GR	GRAFITE	7016
1082BL	NERO	9005

Altri colori secondo il campionario "Colors Template" / RAL - disponibili su richiesta, previo accordo con il reparto commerciale di Norlys.

Norlys S.r.l.
Via San Pellegrino 2
25065 - Lumezzane
Brescia Italy
+39 030 890 1492
info@norlys.it

L'installazione e il lavoro di manutenzione devono essere eseguiti da una persona con le autorizzazioni e qualifiche appropriate, in conformità con le normative applicabili. Prima di iniziare il montaggio, leggere le istruzioni allegate al dispositivo di illuminazione. A causa dello sviluppo dinamico della tecnologia dell'illuminazione, forniamo ulteriori informazioni su richiesta. La condensa che può verificarsi nei dispositivi di illuminazione è un fenomeno naturale e non influisce sulla qualità del dispositivo di illuminazione