NORLYS TRYSIL 1071

AC 220-240V 50-60Hz | IP 65 | IK 10 | LED | DALI2

TRYSIL 1071XX0009
12.11.2026 v.09.4
www.norlys.no



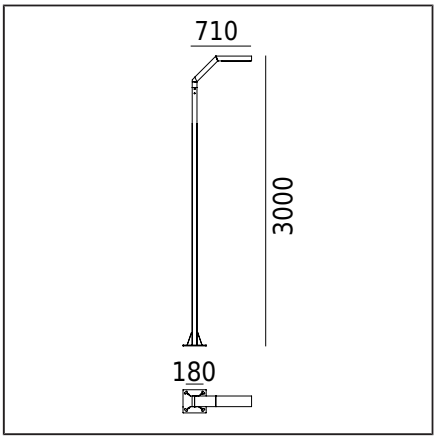

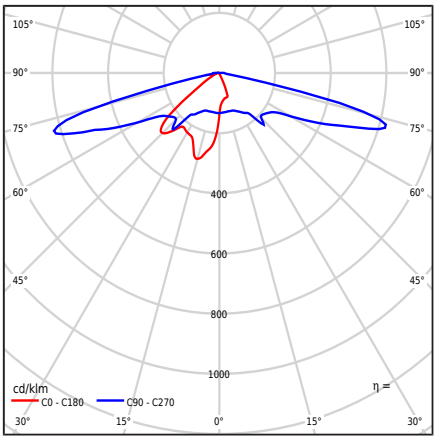

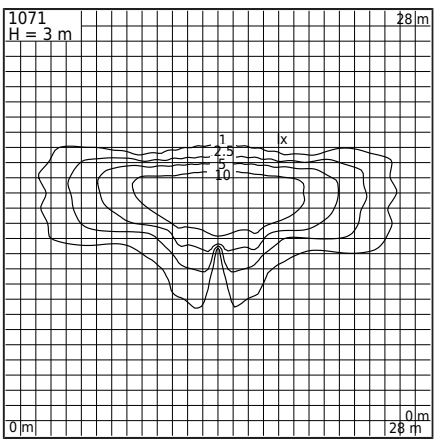

Valgusti tüüp

Fotomeetriline keha	Ledil objektiivi tüüp SCL (IESNA tüüp II / III)
Valgusti omadused	Valgusti kaasaegse disainiga Aedade, erapiirkondade ja muude arhitektuurikontseptsioonide valgustamiseks

Üldine teave

Materjalid	Ekstrudeeritud alumiiniumprofiil, pulbervärvitud. Objektiiv - selge polükarbonaat, UV-stabiliseeritud.
Paigaldusmeetod	Vastavalt kaasasolevatele kokkupaneku juhistele Muud tarvikud tuleb eraldi osta
Terminal	Ühendusterminalid: max 5x4mm² Võimalus ühendada valgusti ahelates max 5x2.5mm² Ümar isoleeritud kaabel maksimaalse läbimõõduga ø13.6mm
Valgusallika tüüp	LED-moodul, DALI välitingimustesse mõeldud elektrooniline toiteallikas Vahetatav (ainult LED) valgusallikas professionaal poolt. Professionaali poolt vahetatav juhtimisvarustus.
Valgusti kaal neto / bruto	19,2kg / 21,4kg
Kasti mõõtmed [cm]	44cm x 38cm x 232cm
Valgusti mõõtmed [cm]	71cm x 24cm x 300cm

Tehnilised andmed

LED-moodul	Philips Fortimo FastFlex LED 2x6 DP G5 4K (Andmeleht)
Juht	Jah
Juhi vastupidavus	100000h
Väline juhtimine	DALI2 / NightDim (XI FP NLD) (Kasutusjuhend)
Valgusallika võimsus	9,9W
Valgusti võimsus	12,2W
Lambi valgusvoog	1831lm
Valgusti valgusvoog	1667lm
Valgusti tõhusus	136,6lm/W
Värvitemperatuur	4000K
Värvikonstant (McAdami ellips)	SDCM5
Valguse virvendus (Pst LM)	≤0.1
Stroboskoopiefekt (SVM)	≤0.1
Värviedastusindeks CRI	70
L90B10 [wg LM-80]	100 000h
Power Factor valgusti	PF 0,88
THD tegur	7%
Ülepinge	6 / 10kV
Ta hinnatud temperatuur	+25°C
Ümbritseva töötemp. vahemik	-20...+45°C

See toode sisaldab valgusallikat energiaklassi energiatõhususest D / EPREL

Valikuliselt on valgusti saadaval ka:
- Teised saadaolevad tööreţiimid / hämardamine osana DALI väljastus AstroDim / Dynadimmer "kesköö!" süsteemist erisoovi korral
- Erineva valgusvoo väärtuse jaoks
- Versioon koos ülepinge kaitsevahendiga (SPD)
- Erineva valgusti värvi jaoks (vastavalt RAL värvikaardile)

Müügitingimused ja muu teave pärast ühendust Norlys müügiosakonnaga

Sissevoolu vool	15A / 295µsec
BUG hindamine	B1-U1-G1

Selle tüüpi valgustite maksimaalne arv MCB kohta:

B 10A: 18, B 16A: 29, C 10A: 30, C 16A: 49

Tarvikud müüakse eraldi

1259GA0009	Paigaldusadapter
180GA0009	Maapindankur
3091GA0009	Ankur betoneerimiseks

Varuosad

ZS1095zx0009	Remontkomplekt.

Norlys AS
P.B 1014 Hoff, 0218
Oslo
Hovfaret 4B, 0275
Oslo
Norway
+47 24 12 40 11
firmapost@norlys.no

TÜVRheinland CERTIFIED — Management System ISO 9001:2015 IATF 16949:2016 — www.tuv.com ID 9108651873

PCC cert CERTIFICATE ISO 14001

RoHS 2011/65/UE

Paigaldus- ja hooldustöid peab läbi viima isik, kellel on vastavad volitused ja kvalifikatsioon, kooskõlas kehtivate eeskirjadega. Enne paigaldamist lugege valgusti juurde lisatud juhiseid. Tulenevalt valgustehnoloogia dünaamilisest arengust pakume täiendavat teavet soovi korral. Kondensatsioon, mis võib valgustites esineda, on loomulik nähtus ja ei mõjuta valgusti kvaliteeti

TRYSIL 1071



Failid allalaadimiseks

Fotomeetrilised LDT-failid	Fotomeetrilised IES failid
Käsiraamat	

Indeksid

Indeks	Värv	RAL
1071AL	ALUMIINIUM	9006
1071GR	GRAFIIT	7016
1071BL	MUST	9005

Muud värvid vastavalt värvikaardile "Colors Template" / RAL - tellimisel, kokkuleppel Norlysi müügiosakonnaga.

Norlys AS
P.B 1014 Hoff, 0218
Oslo
Hovfaret 4B, 0275
Oslo
Norway
+47 24 12 40 11
firmapost@norlys.no

Management System ISO 9001:2015 IATF 16949:2016
TÜVRheinland CERTIFIED
www.tuv.com ID 9108651873
PCC Cert CERTIFICATE ISO 14001
RoHS 2011/65/UE

Paigaldus- ja hooldustöid peab läbi viima isik, kellel on vastavad volitused ja kvalifikatsioon, kooskõlas kehtivate eeskirjadega. Enne paigaldamist lugege valgusti juurde lisatud juhiseid. Tulenevalt valgustehnoloogia dünaamilisest arengust pakume täiendavat teavet soovi korral. Kondensatsioon, mis võib valgustites esineda, on loomulik nähtus ja ei mõjuta valgusti kvaliteeti