# NORLYS TRYSIL 1066

AC 220-240V 50-60Hz | IP 65 | IK 10 | LED | DALI2

TRYSIL 1066XX0009
12.11.2026 v.09.4
www.norlys.no



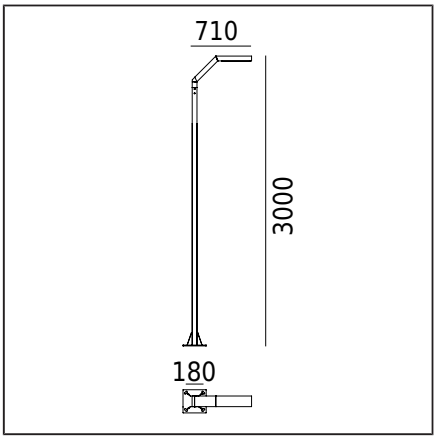


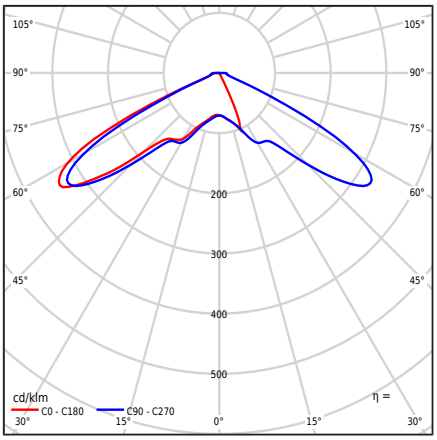


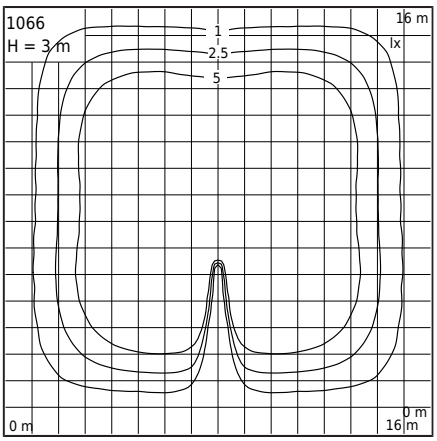


## Type af armatur

| | |
|---|---|
| Fotometrisk krop | Linse fra Ledil type VSM (IESNA type V) |
| Egenskaber ved armaturet | Luminaire med et moderne design<br>Til belysning af haver, private områder og andre arkitektoniske koncepter |

## Generel information

| | |
|---|---|
| Materialer | Ekstruderet aluminiumsprofil, pulverlakeret. Linse - klar polycarbonat, UV-stabiliseret. |
| Monteringsmetode | Ifølge de vedhæftede samlevejledninger<br>Andre tilbehør skal købes separat |
| Terminal | Tilslutningsterminaler: maks 5x4mm²<br>Mulighed for at tilslutte armaturet i sløjfer maks 5x2.5mm²<br>Rundt isoleret kabel med en maksimal diameter på ø13.6mm |
| Type af lyskilde | LED-modul, DALI udendørs elektronisk strømforsyning<br>Udskiftelig (kun LED) lyskilde af en fagmand.<br>Udskifteligt kontroludstyr af en professionel. |
| Armaturens vægt netto / brutto | 19,2kg / 21,4kg |
| Boksdimensioner [cm] | 44cm x 38cm x 232cm |
| Luminaiemål [cm] | 71cm x 24cm x 300cm |

## Tekniske data

| | |
|---|---|
| LED-modul | Philips Fortimo FastFlex LED 2x6 DP G5 3K (Datablad) |
| Driver | Ja |
| Driverens holdbarhed | 100000h |
| Extern kontrol | DALI2 / NightDim (XI FP NLD) (Brugermanual) |
| Lyskilde wattstyrke | 9,9W |
| Armatur wattforbrug | 12,2W |
| Lampe lysstrøm | 1691lm |
| Luminaires lysstrøm | 1638lm |
| Effektivitet af armaturet | 134,3lm/W |
| Farvetemperatur | 3000K |
| Farvekonsistens (McAdam-ellipse) | SDCM5 |
| Flimren af lys (Pst LM) | ≤0.1 |
| Strobeeffekt (SVM) | ≤0.1 |
| Farvegengivelsesindeks CRI | 70 |
| L90B10 [wg LM-80] | 100 000h |
| Power Factor armatur | PF 0,88 |
| THD-faktor | 7% |
| Overspænding | 6 / 10kV |
| Ta Nominel temperatur | +25°C |
| Områdets driftstemp. for omgivelser | -20...+45°C |

Dette produkt indeholder lyskilde i energieffektivitetsklasse D / EPREL

Valgfrit er armaturet også tilgængeligt:
- Andre tilgængelige driftsmodi / dæmpning som en del af DALI udendørs AstroDim / Dynadimmer "midt om natten"-systemet efter særlig anmodning
- For en anden lysstrømværdi
- Version med overspændingsbeskyttelsesenhed (SPD)
- For en anden farve på armaturet (ifølge RAL-farvepaletten)

Salgsvilkår og andre oplysninger, efter kontakt med Norlys Salgsafdeling

| | |
|---|---|
| Startstrøm | 15A / 295µsec |
| BUG-vurdering | B1-U1-G1 |

Maksimalt antal armaturer af denne type pr. MCB:

B 10A: 18, B 16A: 29, C 10A: 30, C 16A: 49

## Tilbehør sælges separat

| | |
|---|---|
| 1259GA0009 | Monteringsadapter |
| 180GA0009 | Jordanker |
| 3091GA0009 | Anker til indstøbning |

Norlys AS
P.B 1014 Hoff, 0218
Oslo
Hovfaret 4B, 0275
Oslo
Norway
+47 24 12 40 11
firmapost@norlys.no

TÜVRheinland CERTIFIED — Management System ISO 9001:2015 IATF 16949:2016 — www.tuv.com ID 9108651873

PCC Cert CERTIFICATE ISO 14001

RoHS 2011/65/UE

Installation og servicearbejde skal udføres af en person med passende autorisationer og kvalifikationer i overensstemmelse med gældende regler. Før start af monteringen, læs de vedlagte instruktioner til armaturet. På grund af den dynamiske udvikling inden for belysningsteknologi giver vi yderligere information på anmodning. Kondens, der kan forekomme i armaturerne, er et naturligt fænomen og påvirker ikke armaturets kvalitet

# TRYSIL 1066



## Reservedele

| | |
|---|---|
| ZS1090zx0009 | Reparationssæt. |

## Filer til download

| | |
|---|---|
| Fotometriske LDT-filer | Fotometriske IES filer |
| Manuale | |

## Indekser

| Indeks | Farve | RAL |
|---|---|---|
| 1066AL | ALUMINIUM | 9006 |
| 1066GR | GRAFIT | 7016 |
| 1066BL | SORT | 9005 |

Øvrige farver i henhold til farvekortet "Colors Template" / RAL - på bestilling, efter aftale med Norlys' salgsafdeling.

Norlys AS
P.B 1014 Hoff, 0218
Oslo
Hovfaret 4B, 0275
Oslo
Norway
+47 24 12 40 11
firmapost@norlys.no

Management System ISO 9001:2015 IATF 16949:2016
www.tuv.com ID 9108651873
CERTIFICATE ISO 14001
RoHS 2011/65/UE

Installation og servicearbejde skal udføres af en person med passende autorisationer og kvalifikationer i overensstemmelse med gældende regler. Før start af monteringen, læs de vedlagte instruktioner til armaturet. På grund af den dynamiske udvikling inden for belysningsteknologi giver vi yderligere information på anmodning. Kondens, der kan forekomme i armaturerne, er et naturligt fænomen og påvirker ikke armaturets kvalitet