NORLYS TRYSIL 1059

IP 65 | IK 10 | LED | DALI2

TRYSIL1059XX0009
14.10.2026 v.09.8
www.norlys.no



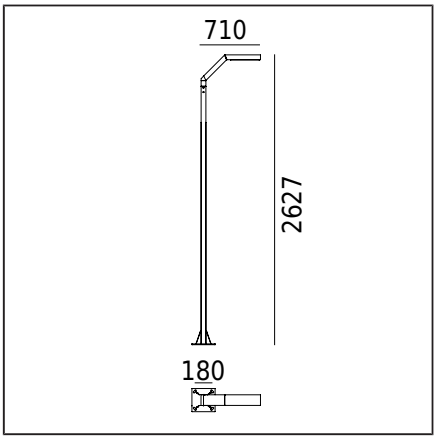

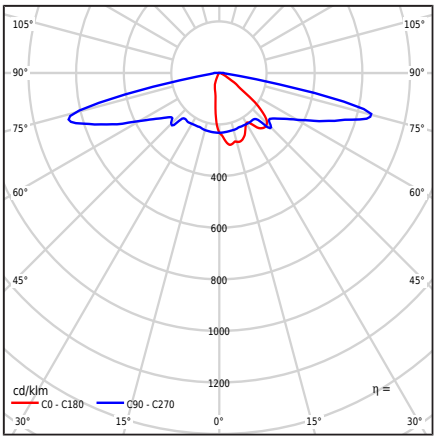

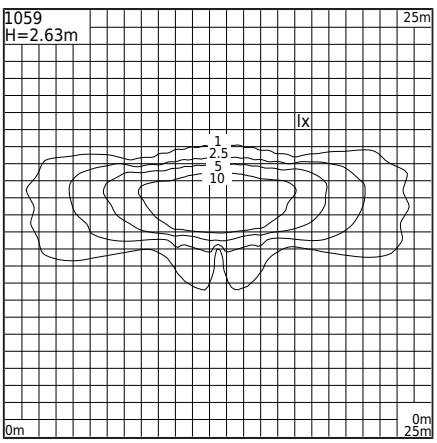

Type af armatur

Fotometrisk krop	Ledil linse type SCL (IESNA type II / III)
Egenskaber ved armaturet	Luminaire med et moderne design Til belysning af haver, private områder og andre arkitektoniske koncepter

Generel information

Materialer	Ekstruderet aluminiumsprofil, pulverlakeret. Linse - klar polycarbonat, UV-stabiliseret.
Monteringsmetode	Ifølge de vedhæftede samlevejledninger Andre tilbehør skal købes separat
Terminal	Tilslutningsterminaler: maks 5x4mm² Mulighed for at tilslutte armaturet i sløjfer maks 5x2.5mm² Rundt isoleret kabel med en maksimal diameter på ø13.6mm
Type af lyskilde	LED-modul, DALI udendørs elektronisk strømforsyning Udskiftelig (kun LED) lyskilde af en fagmand. Udskifteligt kontroludstyr af en professionel.
Armaturens vægt netto / brutto	17,2kg / 19,3kg
Boksdimensioner [cm]	44cm x 38cm x 232cm
Luminaiemål [cm]	71cm x 24cm x 263cm

Tekniske data

LED-modul	Philips Fortimo FastFlex LED 2x6 DP G5 4K (Datablad)
Driver	Ja
Driverens holdbarhed	100000h
Extern kontrol	DALI2 / NightDim (XI FP NLD) (Brugermanual)
Lyskilde wattstyrke	6,5
Armatur wattforbrug	8,7
Lampe lysstrøm	1254lm
Luminaires lysstrøm	1161lm
Effektivitet af armaturet	133,4lm/W
ULOR	0%
Farvetemperatur	4000K
Farvekonsistens (McAdam-ellipse)	SDCM5
Flimren af lys (Pst LM)	≤0.1
Strobeeffekt (SVM)	≤0.1
Farvegengivelsesindeks CRI	70
L90B10 [wg LM-80]	100 000h
Power Factor armatur	PF 0,92
Overspænding	6 / 10kV
Ta Nominel temperatur	+25°C
Områdets driftstemp. for omgivelser	-20...+45°C

Dette produkt indeholder lyskilde i energieffektivitetsklasse D / EPREL

Valgfrit er armaturet også tilgængeligt:
- Andre tilgængelige driftsmodi / dæmpning som en del af DALI udendørs AstroDim / Dynadimmer "midt om natten"-systemet efter særlig anmodning
- For en anden lysstrømværdi
- Version med overspændingsbeskyttelsesenhed (SPD)
- For en anden farve på armaturet (ifølge RAL-farvepaletten)

Salgsvilkår og andre oplysninger, efter kontakt med Norlys Salgsafdeling

Startstrøm	15A / 295µs
BUG-vurdering	B1-U1-G1

Maksimalt antal armaturer af denne type pr. MCB:

B 10A: 18, B 16A: 29, C 10A: 30, C 16A: 49

Tilbehør sælges separat

1259GA0009	Monteringsadapter
180GA0009	Jordanker
3091GA0009	Anker til indstøbning

Norlys AS
P.B 1014 Hoff, 0218
Oslo
Hovfaret 4B, 0275
Oslo
Norway
+47 24 12 40 11
firmapost@norlys.no

TÜVRheinland CERTIFIED — Management System ISO 9001:2015 IATF 16949:2016 — www.tuv.com ID 9108651873

PCC Cert CERTIFICATE ISO 14001

RoHS 2011/65/UE

Installation og servicearbejde skal udføres af en person med passende autorisationer og kvalifikationer i overensstemmelse med gældende regler. Før start af monteringen, læs de vedlagte instruktioner til armaturet. På grund af den dynamiske udvikling inden for belysningsteknologi giver vi yderligere information på anmodning. Kondens, der kan forekomme i armaturerne, er et naturligt fænomen og påvirker ikke armaturets kvalitet

TRYSIL 1059



Reservedele

ZS1054zx0009	Reparationssæt.

Filer til download

Fotometriske LDT-filer	Fotometriske IES filer
Manuale	

Indekser

Indeks	Farve	RAL
1059AL	ALUMINIUM	9006
1059GR	GRAFIT	7016
1059BL	SORT	9005

Øvrige farver i henhold til farvekortet "Colors Template" / RAL - på bestilling, efter aftale med Norlys' salgsafdeling.

Norlys AS
P.B 1014 Hoff, 0218
Oslo
Hovfaret 4B, 0275
Oslo
Norway
+47 24 12 40 11
firmapost@norlys.no

Management System ISO 9001:2015 IATF 16949:2016
TÜVRheinland CERTIFIED
www.tuv.com ID 9108651873
PCC Cert CERTIFICATE ISO 14001
RoHS 2011/65/UE

Installation og servicearbejde skal udføres af en person med passende autorisationer og kvalifikationer i overensstemmelse med gældende regler. Før start af monteringen, læs de vedlagte instruktioner til armaturet. På grund af den dynamiske udvikling inden for belysningsteknologi giver vi yderligere information på anmodning. Kondens, der kan forekomme i armaturerne, er et naturligt fænomen og påvirker ikke armaturets kvalitet