NORLYS TRYSIL 1050

AC 220-240V 50-60Hz | IP 65 | IK 10 | LED | DALI

Trysil1050XX0009
12.11.2026 v.09.2
www.norlys.no



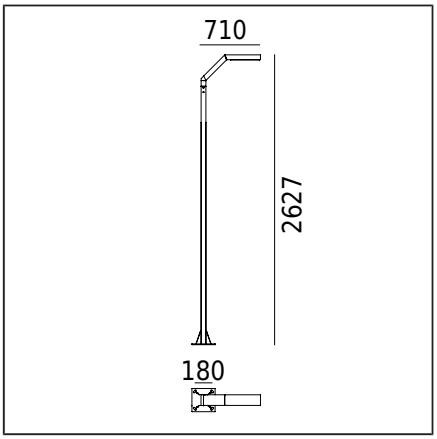

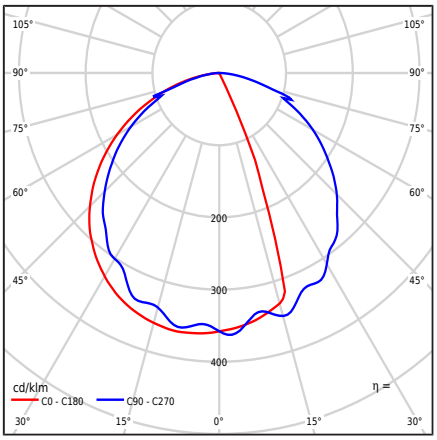

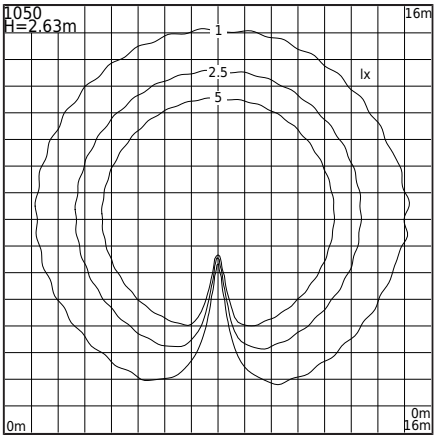

Type af armatur

Fotometrisk krop	Diffus nedadrettet halvkugleformet lys
Egenskaber ved armaturet	Til belysning af haver, private områder og andre arkitektoniske koncepter

Generel information

Materialer	Ekstruderet aluminiumsprofil, pulverlakeret. Linse - transparent polycarbonat med struktur, UV-stabiliseret. Silikonepakning.
Monteringsmetode	Ifølge de vedhæftede monteringsvejledninger. Andet tilbehør skal købes separat
Terminal	Tilslutningsterminaler: maks 5x4mm² Mulighed for at tilslutte armaturet i sløjfer maks 5x2.5mm² Rundt isoleret kabel med en maksimal diameter på ø12.5mm
Type af lyskilde	LED modul, DALI elektronisk strømforsyning Udskiftelig (kun LED) lyskilde af en fagmand. Udskifteligt kontroludstyr af en professionel.
Armaturens vægt netto / brutto	17,2kg / 19,3kg
Boksdimensioner [cm]	44cm x 38cm x 232cm
Luminaiemål [cm]	71cm x 24cm x 263cm

Tekniske data

2 LED-moduler	Cree DK200305 V3 JB2835 3V 3K (Datablad)
Driver	Ja
Driverens holdbarhed	50000h
Lyskilde wattstyrke	17,4W
Armatur wattforbrug	20W
Lampe lysstrøm	3128lm
Luminaires lysstrøm	1973lm
Effektivitet af armaturet	98,7lm/W
Farvetemperatur	3000K
Farvekonsistens (McAdam-ellipse)	SDCM3
Flimren af lys (Pst LM)	≤1
Strobeeffekt (SVM)	≤0.4
Farvegengivelsesindeks CRI	80
L80TM-21 [wg LM-80]	102 000h
L90 TM-21 [wg LM-80]	52 600h
Power Factor armatur	PF 0,95
THD-faktor	<10%
Ta Nominel temperatur	+25°C
Områdets driftstemp. for omgivelser	-20...+45°C

Dette produkt indeholder lyskilder med energieffektivitetsklasse C / EPREL

Eventuelt fås armaturet også:
- I sikkerhedsklassen for KL II
- Til LED-farve 2700K [1/1]
- Til en anden lysstrømværdi
- Version med overspændingsbeskyttelsesenhed (SPD)
- Til en anden farve af armaturet (i henhold til RAL-farvepaletten)
- Til en anden armaturhøjde

Salgsbetingelser og andre oplysninger, efter kontakt med Norlys salgsafdeling

Startstrøm	5A / 50µs
BUG-vurdering	B1-U1-G1

Maksimalt antal armaturer af denne type pr. MCB:

B 10A: 31, B 16A: 50, C 10A: 52, C 16A: 85

Reservedele

ZS1086zx0009	Reparationssæt.

Filer til download

Fotometriske LDT-filer	Fotometriske IES filer
Manuale	

Norlys AS
P.B 1014 Hoff, 0218
Oslo
Hovfaret 4B, 0275
Oslo
Norway
+47 24 12 40 11
firmapost@norlys.no

Management System ISO 9001:2015 IATF 16949:2016 TÜVRheinland CERTIFIED www.tuv.com ID 9108651873

PCC Cert CERTIFICATE ISO 14001

RoHS 2011/65/UE

Installations- og servicearbejde skal udføres af en person med passende tilladelser og kvalifikationer i henhold til gældende regler. Før påbegyndelse af samlingen skal instruktionerne, der er vedlagt armaturet, læses. På grund af den dynamiske udvikling inden for belysningsteknologi giver vi yderligere oplysninger på anmodning. Kondens, der kan opstå i armaturerne, er et naturligt fænomen og påvirker ikke armaturets kvalitet.

TRYSIL 1050

Indekser

Indeks	Farve	RAL
1050AL	ALUMINIUM	9006
1050GR	GRAFIT	7016
1050BL	SORT	9005

Øvrige farver i henhold til farvekortet "Colors Template" / RAL - på bestilling, efter aftale med Norlys' salgsafdeling.

Norlys AS
P.B 1014 Hoff, 0218
Oslo
Hovfaret 4B, 0275
Oslo
Norway
+47 24 12 40 11
firmapost@norlys.no

Management System ISO 9001:2015 IATF 16949:2016
www.tuv.com ID 9108651873
CERTIFICATE ISO 14001
RoHS 2011/65/UE

Installations- og servicearbejde skal udføres af en person med passende tilladelser og kvalifikationer i henhold til gældende regler. Før påbegyndelse af samlingen skal instruktionerne, der er vedlagt armaturet, læses. På grund af den dynamiske udvikling inden for belysningsteknologi giver vi yderligere oplysninger på anmodning. Kondens, der kan opstå i armaturerne, er et naturligt fænomen og påvirker ikke armaturets kvalitet.