NORLYS TRYSIL 1049

IP 65 | IK 10 | AC 220-240V 50-60Hz | LED | DIM

Trysil 1049XX0009
14.10.2026 v.09.23
www.norlys.no



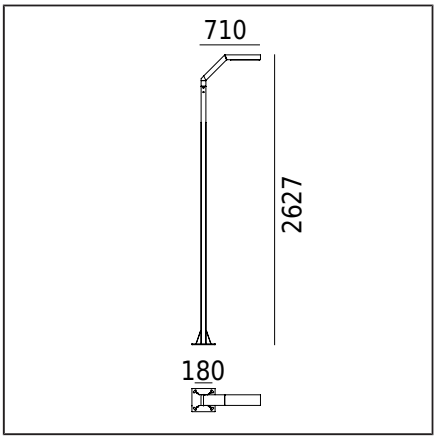

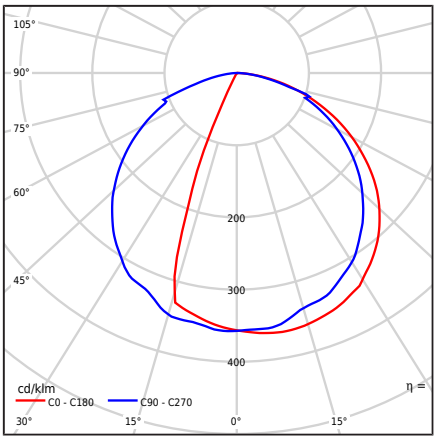

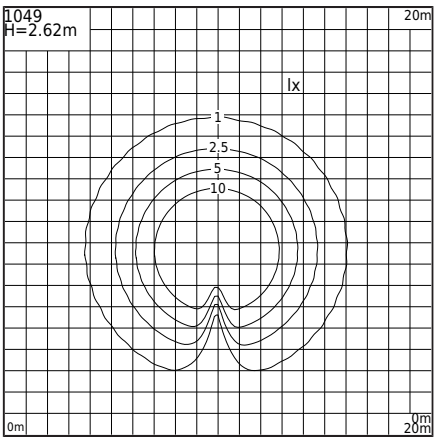

Valgusti tüüp

Fotomeetriline keha	Ühepoolsus valgus: sümmeetriline, suunatud allapoole.
Valgusti omadused	Eratsoonide ja teiste arhitektuursete kontseptsioonide valgustamiseks

Üldine teave

Materjalid	Ekstrudeeritud alumiiniumprofiil, pulbervärvitud. Läätse - läbipaistev polükarbonaat koos struktuuriga, UV stabiliseeritud. Silikoonist tihend.
Paigaldusmeetod	Valgusti paigaldamine: 4 ava ø12mm, vahe 200x200mm
Terminal	Ühendusterminalid: max 3x4mm², Võimalus ühendada valgusti ahelatena, maksimaalselt 3x2.5mm² Ümar isoleeritud kaabel, maksimaalne läbimõõt ø12.5 mm
Valgusallika tüüp	LED-moodul, elektrooniline toiteallikas Vahetatav (ainult LED) valgusallikas professionaal poolt. Professionaali poolt vahetatav juhtimisvarustus.
Valgusti kaal neto / bruto	17,2kg / 19,3kg
Kasti mõõtmed [cm]	44cm x 38cm x 232cm
Valgusti mõõtmed [cm]	71cm x 24cm x 263cm

Tehnilised andmed

2 LED-moodulit	Cree DK200305 V3 JB2835 3V 4K (Andmeleht)
Juht	Jah
Valgusallika võimsus	10,6W
Valgusti võimsus	12,5W
Lambi valgusvoog	2084lm
Valgusti valgusvoog	1300lm
Valgusti tõhusus	104lm/W
ULOR	0%
Värvitemperatuur	4000K
Värvikonstant (McAdami ellips)	SDCM3
Värviedastusindeks CRI	80
L80TM-21 [wg LM-80]	102 000h
L90 TM-21 [wg LM-80]	52 600h
Power Factor valgusti	PF 0,95
THD tegur	10%
Ta hinnatud temperatuur	+25°C
Ümbritseva töötemp. vahemik	-20...+45°C

See toode sisaldab energiatõhususe klassi valgusallikaid C / EPREL

Valikuliselt on valgusti saadaval ka:
- Ohutusklassi KL II jaoks
- LED-värvuse 2700K [1/1] jaoks
- Erineva valgusvoo väärtuse jaoks
- Erineva valgusti värvi jaoks (vastavalt RAL-värvipaletile)

Müügitingimused ja muu teave, pärast kontakti Norlys müügi osakonnaga

Sissevoolu vool	2A / 50µs
BUG hindamine	B1-U1-G0

Varuosad

ZS1049zx0009	Remontkomplekt.

Failid allalaadimiseks

Fotomeetrilised LDT-failid	Fotomeetrilised IES failid
Käsiraamat	

Indeksid

Indeks	Värv	RAL
1049AL	ALUMIINIUM	9006
1049GR	GRAFIIT	7016
1049BL	MUST	9005

Muud värvid vastavalt värvikaardile "Colors Template" / RAL - tellimisel, kokkuleppel Norlysi müügiosakonnaga.

Norlys AS
P.B 1014 Hoff, 0218
Oslo
Hovfaret 4B, 0275
Oslo
Norway
+47 24 12 40 11
firmapost@norlys.no

TÜVRheinland CERTIFIED — Management System ISO 9001:2015 IATF 16949:2016 — www.tuv.com ID 9108651873

PCC cert CERTIFICATE ISO 14001

RoHS 2011/65/UE

Enne kokkupanekut lugege läbi valgusti külge kinnitatud juhised. Paigalduse ja hooldustöid teostab isik, kellel on vastavad load ja kvalifikatsioon, kooskõlas kehtivate eeskirjadega. Tulenevalt valgustehnoloogia dünaamilisest arengust anname lisateavet nõudmisel. Valgustites tekkiv kondensaat on loomulik nähtus ja ei mõjuta valgusti kvaliteeti