# NORLYS TRYSIL 1049

AC 220-240V 50-60Hz | IP 65 | IK 10 | LED | DIM

Trysil 1049XX0009
14.10.2026 v.09.23
www.norlys.no



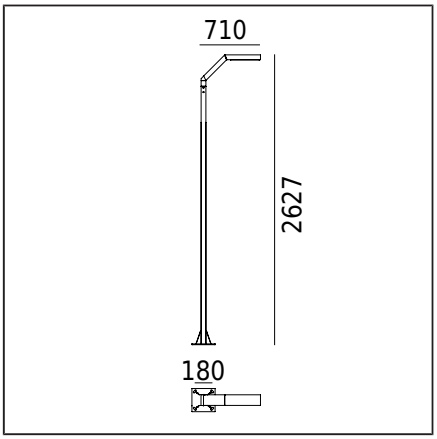


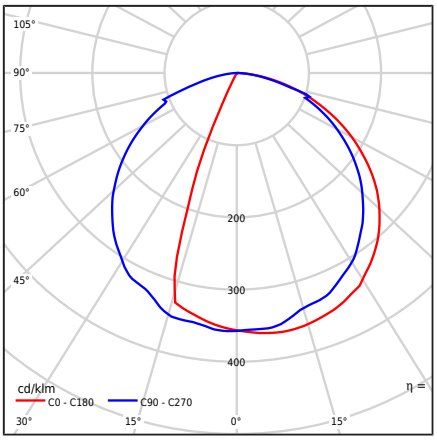


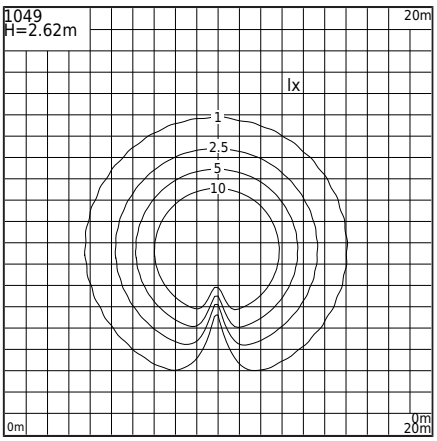


## Type af armatur

| | |
|---|---|
| Fotometrisk krop | Ensidet lys: symmetrisk, rettet nedad. |
| Egenskaber ved armaturet | Til belysning af private områder og andre arkitektoniske koncepter |

## Generel information

| | |
|---|---|
| Materialer | Ekstruderet aluminiumsprofil, pulverlakeret. Linse - transparent polycarbonat med struktur, UV-stabiliseret. Silikonepakning. |
| Monteringsmetode | Armaturmontering: 4 huller ø12mm, afstand 200x200mm |
| Terminal | Tilslutningsterminaler: maks. 3x4mm², Mulighed for at tilslutte armaturet i løkker på maks. 3x2.5mm² Rundt isoleret kabel med en maksimal diameter på ø12.5 mm |
| Type af lyskilde | LED-modul, elektronisk strømforsyning Udskiftelig (kun LED) lyskilde af en fagmand. Udskifteligt kontroludstyr af en professionel. |
| Armaturens vægt netto / brutto | 17,2kg / 19,3kg |
| Boksdimensioner [cm] | 44cm x 38cm x 232cm |
| Luminaiemål [cm] | 71cm x 24cm x 263cm |

## Tekniske data

| | |
|---|---|
| 2 LED-moduler | Cree DK200305 V3 JB2835 3V 4K (Datablad) |
| Driver | Ja |
| Lyskilde wattstyrke | 10,6W |
| Armatur wattforbrug | 12,5W |
| Lampe lysstrøm | 2084lm |
| Luminaires lysstrøm | 1300lm |
| Effektivitet af armaturet | 104lm/W |
| ULOR | 0% |
| Farvetemperatur | 4000K |
| Farvekonsistens (McAdam-ellipse) | SDCM3 |
| Farvegengivelsesindeks CRI | 80 |
| L80TM-21 [wg LM-80] | 102 000h |
| L90 TM-21 [wg LM-80] | 52 600h |
| Power Factor armatur | PF 0,95 |
| THD-faktor | 10% |
| Ta Nominel temperatur | +25°C |
| Områdets driftstemp. for omgivelser | -20...+45°C |

Dette produkt indeholder lyskilder med energieffektivitetsklasse C / EPREL

Valgfrit er armaturet også tilgængeligt:
- I sikkerhedsklassen for KL II
- For LED farven 2700K [1/1]
- For en anden lysfluxværdi
- For en anden farve på armaturet (ifølge RAL farvepaletten)

Salgsbetingelser og anden information, efter kontakt med Norlys Salgsafdeling

| | |
|---|---|
| Startstrøm | 2A / 50µs |
| BUG-vurdering | B1-U1-G0 |

## Reservedele

| | |
|---|---|
| ZS1049zx0009 | Reparationssæt. |

## Filer til download

| | |
|---|---|
| Fotometriske LDT-filer | Fotometriske IES filer |
| Manuale | |

## Indekser

| Indeks | Farve | RAL |
|---|---|---|
| 1049AL | ALUMINIUM | 9006 |
| 1049GR | GRAFIT | 7016 |
| 1049BL | SORT | 9005 |

Øvrige farver i henhold til farvekortet "Colors Template" / RAL - på bestilling, efter aftale med Norlys' salgsafdeling.

Norlys AS
P.B 1014 Hoff, 0218
Oslo
Hovfaret 4B, 0275
Oslo
Norway
+47 24 12 40 11
firmapost@norlys.no

TÜVRheinland CERTIFIED
Management System ISO 9001:2015 IATF 16949:2016
www.tuv.com ID 9108651873

PCC cert CERTIFICATE ISO 14001

RoHS 2011/65/UE

Før samlingen, læs de vedlagte instruktioner til armaturet. Installation og servicearbejde udføres af en person med passende autorisationer og kvalifikationer, i overensstemmelse med gældende regler. På grund af den dynamiske udvikling inden for belysningsteknologi, tilbyder vi yderligere information på forespørgsel. Kondens, der kan opstå i armaturerne, er et naturligt fænomen og påvirker ikke kvaliteten af armaturet