NORLYS TRYSIL 1048

AC 220-240V 50-60Hz | IP 65 | IK 10 | LED | DIM

Trysil 1048XX0009
14.10.2026 v.09.32
www.norlys.it



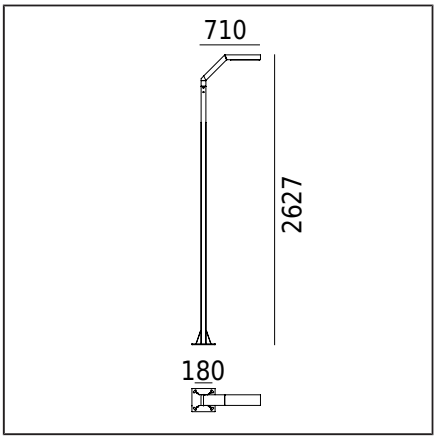

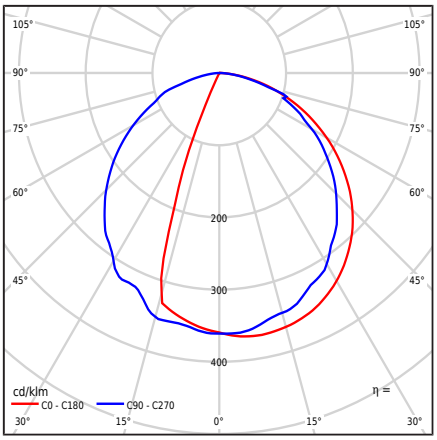

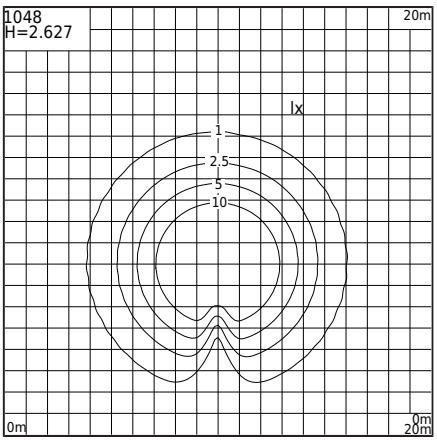

Tipo di apparecchio di illuminazione

Corpo fotometrico	Luce monolaterale: simmetrica, diretta verso il basso.
Caratteristiche dell'apparecchio di illuminazione	Per l'illuminazione di aree private e altri concetti architettonici

Informazioni generali

Materiali	Profilo in alluminio estruso, verniciato a polvere. Lente - policarbonato trasparente con struttura, stabilizzato UV. Guarnizione in silicone.
Metodo di montaggio	Montaggio apparecchio: 4 fori ø12mm, interasse 200x200mm Altri accessori devono essere acquistati separatamente
Terminale	Terminali di connessione: max 3x4mm², Possibilità di collegare l'apparecchio in loop di max. 3x2.5mm² Cavo isolato rotondo con un diametro massimo di ø12.5 mm
Tipo di sorgente luminosa	Modulo LED, alimentatore elettronico Sorgente luminosa sostituibile (solo LED) da un professionista. Apparecchiatura di controllo sostituibile da un professionista.
Peso apparecchio netto / lordo	17,2kg / 19,3kg
Dimensioni della scatola [cm]	44cm x 38cm x 232cm
Dimensioni del luminaire [cm]	71cm x 24cm x 263cm

Dati tecnici

2 moduli LED	Cree DK200305 V3 JB2835 3V 3K (Scheda tecnica)
Driver	Sì
Potenza della sorgente luminosa	10,6W
Potenza del lume.	12,5W
Flusso luminoso della lampada	1988lm
Flusso luminoso del luminare	1260lm
Efficienza dell'apparecchio di illuminazione	100,8lm/W
ULOR	0%
Temperatura di colore	3000K
Consistenza del colore (ellisse di McAdam)	SDCM3
Indice di resa cromatica CRI	80
L80TM-21 [wg LM-80]	102 000h
L90 TM-21 [wg LM-80]	52 600h
Apparecchio di illuminazione Power Factor	PF 0,95
Fattore THD	10%
Temperatura Ta nominale	+25°C
Intervallo di temp. di esercizio ambiente	-20...+45°C

Questo prodotto contiene sorgenti luminose di classe di efficienza energetica C / EPREL

Corrente di spunto	2A / 50µs
Valutazione BUG	B1-U1-G0

Parti di ricambio

ZS1048zx0009	Kit di riparazione.

File da scaricare

File fotometrici LDT	File IES fotometrici
Manuale	

Indici

Indice	Colore	RAL
1048AL	ALLUMINIO	9006
1048GR	GRAFITE	7016
1048BL	NERO	9005

Altri colori secondo il campionario "Colors Template" / RAL - disponibili su richiesta, previo accordo con il reparto commerciale di Norlys.

Norlys S.r.l.
Via San Pellegrino 2
25065 - Lumezzane
Brescia Italy
+39 030 890 1492
info@norlys.it

TÜVRheinland CERTIFIED — Management System ISO 9001:2015 IATF 16949:2016 — www.tuv.com ID 9108651873

PCC Cert CERTIFICATE ISO 14001

RoHS 2011/65/UE

Prima del montaggio, leggere le istruzioni allegate al dispositivo di illuminazione. L'installazione e i lavori di manutenzione sono eseguiti da una persona con autorizzazioni e qualifiche appropriate, in conformità con le normative applicabili. A causa dello sviluppo dinamico della tecnologia dell'illuminazione, forniamo ulteriori informazioni su richiesta. La condensa che può verificarsi nei dispositivi di illuminazione è un fenomeno naturale e non influisce sulla qualità del dispositivo di illuminazione