NORLYS TRYSIL 1048

IP 65 | IK 10 | LED | DIM

Trysil 1048XX0009
14.10.2026 v.09.32
www.norlys.no



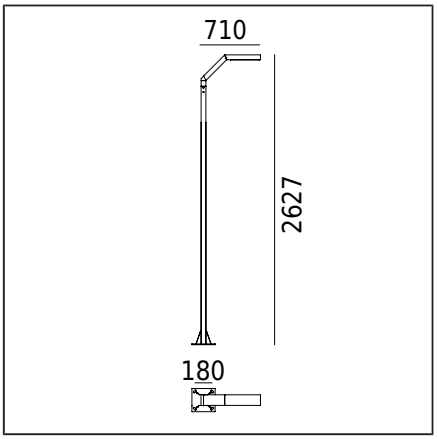

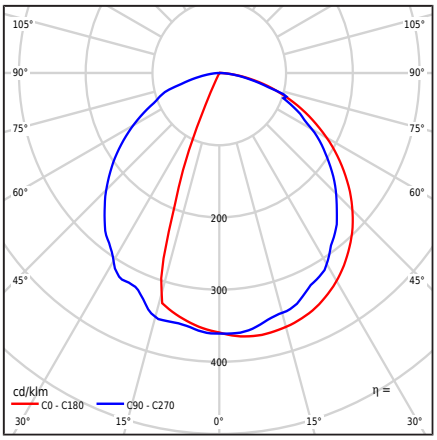

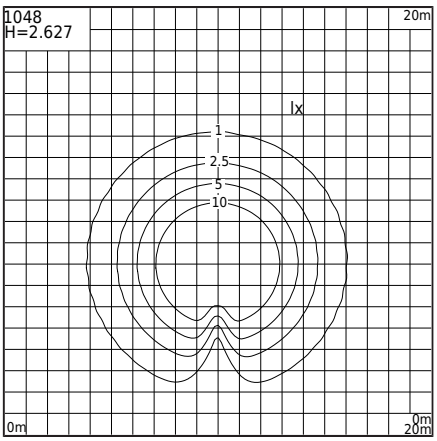

Valaisintyyppi

Fotometrinen runko	Yksipuolinen valo: symmetrinen, suuntautuu alaspäin.
Valaisimen ominaisuudet	Yksityisten alueiden ja muiden arkkitehtonisten konseptien valaistukseen

Yleistä tietoa

Materiaalit	Puristettu alumiiniprofiili, jauhemaalattu. Linssi - kirkasta polykarbonaattia, jossa on rakenne, UV-stabiloitu. Silikonitiiviste.
Asennustapa	Valaisimen kiinnitys: 4 reikää ø12mm, väli 200x200mm Muut lisävarusteet on hankittava erikseen
Pääte	Liitäntöjen kytkentärimat: max 3x4mm², Mahdollisuus kytkeä valaisin silmukoihin, joiden maks. koko on 3x2.5mm² Pyöreä eristetty kaapeli, jonka enimmäishalkaisija on ø12.5 mm
Valonlähteen tyyppi	LED-moduuli, elektroninen virtalähde Ammattilaisen vaihdettava (vain LED) valonlähde. Vaihdettava ohjauslaite ammattilaisen toimesta.
Valaisimen paino nettopaino / bruttopaino	17,2kg / 19,3kg
Laatikon mitat [cm]	44cm x 38cm x 232cm
Valaisimen mitat [cm]	71cm x 24cm x 263cm

Tekniset tiedot

2 LED-moduulit	Cree DK200305 V3 JB2835 3V 3K (Tuotekortti)
Ajuri	Kyllä
Valonlähteen wattimäärä	10,6W
Valaisimen wattimäärä	12,5W
Lampun valovirta	1988lm
Valaisimen valovirta	1260lm
Valaisimen tehokkuus	100,8lm/W
ULOR	0%
Värilämpötila	3000K
Värin yhdenmukaisuus (McAdamin ellipsi)	SDCM3
Värintoistoindeksi CRI	80
L80TM-21 [wg LM-80]	102 000h
L90 TM-21 [wg LM-80]	52 600h
Power Factor valaisin	PF 0,95
THD-tekijä	10%
Ta Nimellislämpötila	+25°C
Ympäristön käyttölämpötila-alue (temp.)	-20...+45°C

Tämä tuote sisältää valonlähteitä energiatehokkuusluokassa A C / EPREL

Valinnaisesti valaisin on saatavana myös:
- Turvaluokassa KL II
- LED-värille 2700K [1/1]
- Eri valovirran arvolla
- Eri valaisimen värillä (RAL-väripaletin mukaan)

Myyntiehdot ja muut tiedot Norlys-myynnin kautta

Ryntäysvirta	2A / 50µs
BUG-arviointi	B1-U1-G0

Varaosat

ZS1048zx0009	Korjaussarja.

Tiedostot ladattavaksi

Fotometriset LDT-tiedostot	Photometriset IES-tiedostot
Manuaali	

Norlys AS
P.B 1014 Hoff, 0218
Oslo
Hovfaret 4B, 0275
Oslo
Norway
+47 24 12 40 11
firmapost@norlys.no

TÜVRheinland CERTIFIED — Management System ISO 9001:2015 IATF 16949:2016 — www.tuv.com ID 9108651873

PCC cert CERTIFICATE ISO 14001

RoHS 2011/65/UE

Ennen asennusta lue valaisimeen liitetyt ohjeet. Asennus- ja huoltotyöt suorittaa henkilö, jolla on asianmukaiset valtuudet ja pätevyydet, soveltuvien säännösten mukaisesti. Valaistusteknologian dynaamisen kehityksen vuoksi annamme lisätietoja pyynnöstä. Valaisimissa mahdollisesti esiintyvä kondensaatio on luonnollinen ilmiö eikä vaikuta valaisimen laatuun

TRYSIL 1048

Indeksit

Indeksi	Väri	RAL
1048AL	ALUMIINI	9006
1048GR	GRAFIITTI	7016
1048BL	MUSTA	9005

Muut värit "Colors Template" / RAL -värimalliston mukaisesti - saatavilla tilauksesta, Norlysin myyntiosaston kanssa sovittuna.

Norlys AS
P.B 1014 Hoff, 0218
Oslo
Hovfaret 4B, 0275
Oslo
Norway
+47 24 12 40 11
firmapost@norlys.no

Ennen asennusta lue valaisimeen liitetyt ohjeet. Asennus- ja huoltotyöt suorittaa henkilö, jolla on asianmukaiset valtuudet ja pätevyydet, soveltuvien säännösten mukaisesti. Valaistusteknologian dynaamisen kehityksen vuoksi annamme lisätietoja pyynnöstä. Valaisimissa mahdollisesti esiintyvä kondensaatio on luonnollinen ilmiö eikä vaikuta valaisimen laatuun