NORLYS TRYSIL 1048

IP 65 | IK 10 | LED | DIM | AC 220-240V 50-60Hz

Trysil 1048XX0009
14.10.2026 v.09.32
www.norlys.no



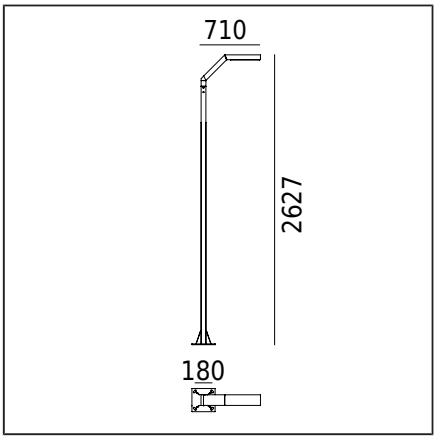

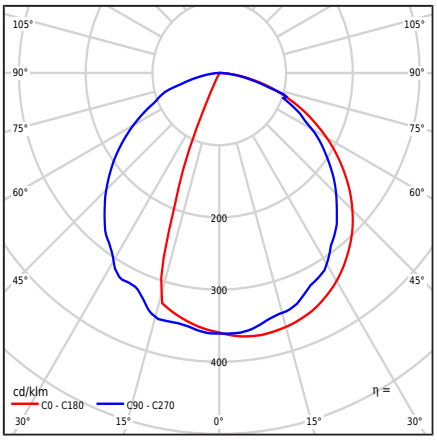

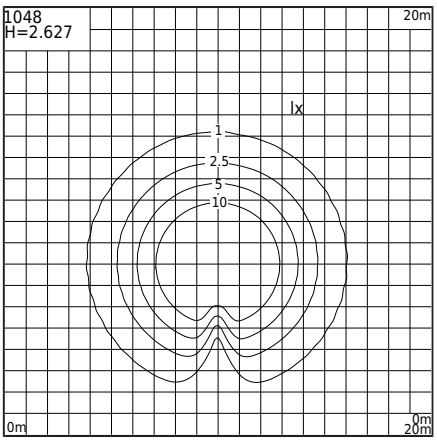

Type af armatur

Fotometrisk krop	Ensidet lys: symmetrisk, rettet nedad.
Egenskaber ved armaturet	Til belysning af private områder og andre arkitektoniske koncepter

Generel information

Materialer	Ekstruderet aluminiumsprofil, pulverlakeret. Linse - transparent polycarbonat med struktur, UV-stabiliseret. Silikonepakning.
Monteringsmetode	Montering af armatur: 4 huller ø12mm, afstand 200x200mm Andre tilbehør skal købes separat
Terminal	Tilslutningsterminaler: maks. 3x4mm², Mulighed for at tilslutte armaturet i løkker på maks. 3x2.5mm² Rundt isoleret kabel med en maksimal diameter på ø12.5 mm
Type af lyskilde	LED-modul, elektronisk strømforsyning Udskiftelig (kun LED) lyskilde af en fagmand. Udskifteligt kontroludstyr af en professionel.
Armaturens vægt netto / brutto	17,2kg / 19,3kg
Boksdimensioner [cm]	44cm x 38cm x 232cm
Luminaiemål [cm]	71cm x 24cm x 263cm

Tekniske data

2 LED-moduler	Cree DK200305 V3 JB2835 3V 3K (Datablad)
Driver	Ja
Lyskilde wattstyrke	10,6W
Armatur wattforbrug	12,5W
Lampe lysstrøm	1988lm
Luminaires lysstrøm	1260lm
Effektivitet af armaturet	100,8lm/W
ULOR	0%
Farvetemperatur	3000K
Farvekonsistens (McAdam-ellipse)	SDCM3
Farvegengivelsesindeks CRI	80
L80TM-21 [wg LM-80]	102 000h
L90 TM-21 [wg LM-80]	52 600h
Power Factor armatur	PF 0,95
THD-faktor	10%
Ta Nominel temperatur	+25°C
Områdets driftstemp. for omgivelser	-20...+45°C

Dette produkt indeholder lyskilder med energieffektivitetsklasse C / EPREL

Valgfrit er armaturet også tilgængeligt:
- I sikkerhedsklassen for KL II
- For LED farven 2700K [1/1]
- For en anden lysfluxværdi
- For en anden farve på armaturet (ifølge RAL farvepaletten)

Salgsbetingelser og anden information, efter kontakt med Norlys Salgsafdeling

Startstrøm	2A / 50µs
BUG-vurdering	B1-U1-G0

Reservedele

ZS1048zx0009	Reparationssæt.

Filer til download

Fotometriske LDT-filer	Fotometriske IES filer
Manuale	

Indekser

Indeks	Farve	RAL
1048AL	ALUMINIUM	9006
1048GR	GRAFIT	7016
1048BL	SORT	9005

Øvrige farver i henhold til farvekortet "Colors Template" / RAL - på bestilling, efter aftale med Norlys' salgsafdeling.

Norlys AS
P.B 1014 Hoff, 0218
Oslo
Hovfaret 4B, 0275
Oslo
Norway
+47 24 12 40 11
firmapost@norlys.no

TÜVRheinland CERTIFIED — Management System ISO 9001:2015 IATF 16949:2016 — www.tuv.com ID 9108651873

PCC cert CERTIFICATE ISO 14001

RoHS 2011/65/UE

Før samlingen, læs de vedlagte instruktioner til armaturet. Installation og servicearbejde udføres af en person med passende autorisationer og kvalifikationer, i overensstemmelse med gældende regler. På grund af den dynamiske udvikling inden for belysningsteknologi, tilbyder vi yderligere information på forespørgsel. Kondens, der kan opstå i armaturerne, er et naturligt fænomen og påvirker ikke kvaliteten af armaturet