NORLYS TRYSIL 1046

IP 65 | IK 10 | LED | DALI2

TRYSIL 1046XX0009
14.10.2026 v.09.10
www.norlys.no



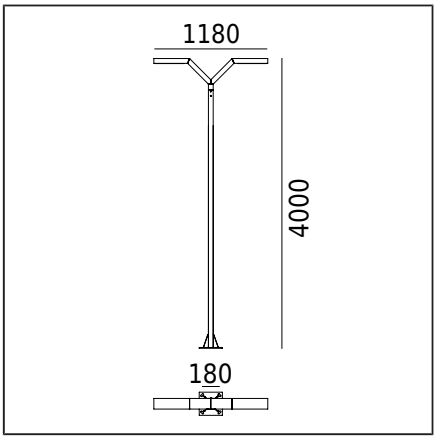

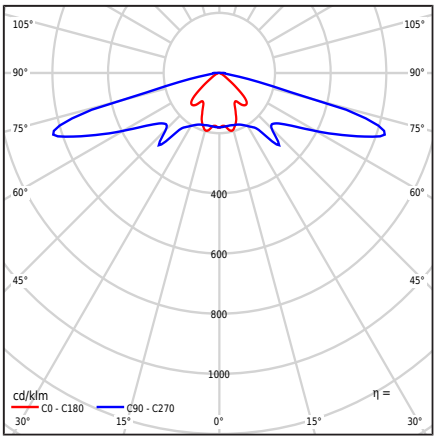

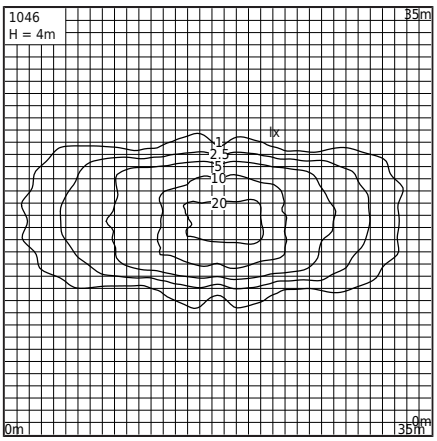

Valgusti tüüp

Fotomeetriline keha	Ledil objektiivi tüüp SCL (IESNA tüüp II / III)
Valgusti omadused	Valgusti kaasaegse disainiga. Aedade, erapiirkondade ja teiste arhitektuursete kontseptsioonide valgustamiseks

Üldine teave

Materjalid	Ekstrudeeritud alumiiniumprofiil, pulbervärvitud. Objektiiv - selge polükarbonaat, UV-stabiliseeritud.
Paigaldusmeetod	Vastavalt lisatud kokkupanekujuhistele. Muud tarvikud tuleb eraldi osta
Terminal	Ühendusterminalid: max 5x4mm² Võimalus ühendada valgusti ahelates max 5x2.5mm² Ümar isoleeritud kaabel maksimaalse läbimõõduga ø13.6mm
Valgusallika tüüp	LED-moodul, DALI välitingimustesse mõeldud elektrooniline toiteallikas Vahetatav (ainult LED) valgusallikas professionaal poolt. Professionaali poolt vahetatav juhtimisvarustus.
Valgusti kaal neto / bruto	28,1kg / 30,9kg
Kasti mõõtmed [cm]	44cm x 38cm x 323cm
Valgusti mõõtmed [cm]	118cm x 24cm x 400cm

Tehnilised andmed

2 LED-moodulit	Philips Fortimo FastFlex LED 2x6 DP G5 3K (Andmeleht)
Juht	Jah
Juhi vastupidavus	100000h
Väline juhtimine	DALI2 / NightDim (XI FP NLD) (Kasutusjuhend)
Valgusallika võimsus	19,7W
Valgusti võimsus	23,3W
Lambi valgusvoog	3382lm
Valgusti valgusvoog	3194lm
Valgusti tõhusus	137,1lm/W
ULOR	0.9%
Värvitemperatuur	3000K
Värvikonstant (McAdami ellips)	SDCM5
Valguse virvendus (Pst LM)	≤0.1
Stroboskoopiefekt (SVM)	≤0.1
Värviedastusindeks CRI	70
L90B10 [wg LM-80]	100 000h
Power Factor valgusti	PF 0,95
Ülepinge	6 / 10kV
Ta hinnatud temperatuur	+25°C
Ümbritseva töötemp. vahemik	-20...+45°C

See toode sisaldab energiatõhususe klassi valgusallikaid D / EPREL

Valikuliselt on valgusti saadaval ka:
- Erilise tellimuse korral muud saadavalolevad tööreżiimid/dimmerdus kui osa "öö keskpaiga" DALI välistingimustesüsteemist
AstroDim / Dynadimmer
- Erineva valgusvoo väärtuse jaoks
- Versioon ülepingekaitse seadmega (SPD)
- Teistsuguse valgusti värvi jaoks (vastavalt RAL värvipaletile)
Müügitingimused ja muu teave pärast kontakti Norlys Müügiosakonnaga

Sissevoolu vool	15A / 295µs
BUG hindamine	B2-U2-G2

Selle tüüpi valgustite maksimaalne arv MCB kohta:

B 10A: 18, B 16A: 29, C 10A: 30, C 16A: 49

Tarvikud müüakse eraldi

1259GA0009	Paigaldusadapter
180GA0009	Maapindankur
3091GA0009	Ankur betoneerimiseks

Norlys AS
P.B 1014 Hoff, 0218
Oslo
Hovfaret 4B, 0275
Oslo
Norway
+47 24 12 40 11
firmapost@norlys.no

TÜVRheinland CERTIFIED — Management System ISO 9001:2015 IATF 16949:2016 — www.tuv.com ID 9108651873

PCC cert CERTIFICATE ISO 14001

RoHS 2011/65/UE

Paigaldus- ja hooldustöid peaks teostama isik, kellel on vastav litsents ja kvalifikatsioon ning järgides kehtivaid reegleid. Enne paigalduse alustamist lugege läbi valgustile lisatud juhised. Valgustehnoloogia dünaamilise arengu tõttu pakume lisateavet soovi korral. Kondensatsioon, mis võib valgustites tekkida, on loomulik nähtus ega mõjuta valgusti kvaliteeti.

TRYSIL 1046



Varuosad

ZS1046zx0009	Remontkomplekt.

Failid allalaadimiseks

Fotomeetrilised LDT-failid	Fotomeetrilised IES failid
Käsiraamat	

Indeksid

Indeks	Värv	RAL
1046AL	ALUMIINIUM	9006
1046GR	GRAFIIT	7016
1046BL	MUST	9005

Muud värvid vastavalt värvikaardile "Colors Template" / RAL - tellimisel, kokkuleppel Norlysi müügiosakonnaga.

Norlys AS
P.B 1014 Hoff, 0218
Oslo
Hovfaret 4B, 0275
Oslo
Norway
+47 24 12 40 11
firmapost@norlys.no

TÜVRheinland CERTIFIED
Management System
ISO 9001:2015
IATF 16949:2016
www.tuv.com
ID 9108651873

PCC Cert
CERTIFICATE
ISO 14001

RoHS 2011/65/UE

Paigaldus- ja hooldustöid peaks teostama isik, kellel on vastav litsents ja kvalifikatsioon ning järgides kehtivaid reegleid. Enne paigalduse alustamist lugege läbi valgustile lisatud juhised. Valgustehnoloogia dünaamilise arengu tõttu pakume lisateavet soovi korral. Kondensatsioon, mis võib valgustites tekkida, on loomulik nähtus ega mõjuta valgusti kvaliteeti.