NORLYS TRYSIL 1046

IP 65 | IK 10 | LED | DALI2

TRYSIL 1046XX0009
14.10.2026 v.09.10
www.norlys.no



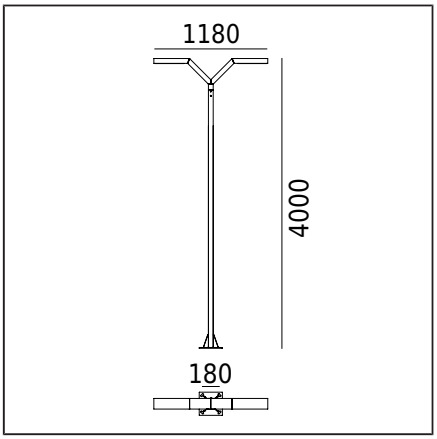

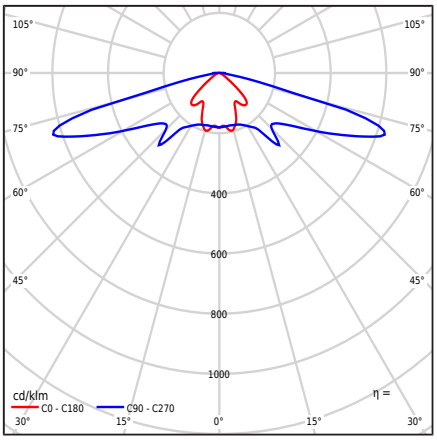

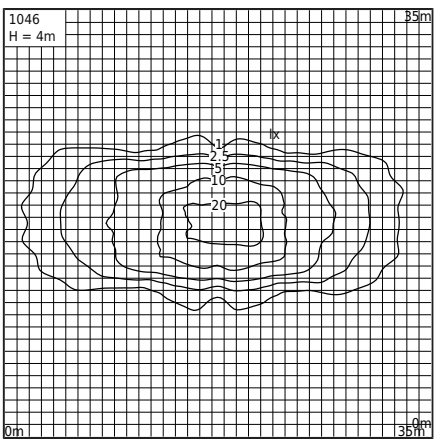

Type af armatur

Fotometrisk krop	Ledil linse type SCL (IESNA type II / III)
Egenskaber ved armaturet	Armatur med et moderne design. Til belysning af haver, private områder og andre arkitektoniske koncepter

Generel information

Materialer	Ekstruderet aluminiumsprofil, pulverlakeret. Linse - klar polycarbonat, UV-stabiliseret.
Monteringsmetode	Ifølge de vedhæftede monteringsvejledninger. Andet tilbehør skal købes separat
Terminal	Tilslutningsterminaler: maks 5x4mm² Mulighed for at tilslutte armaturet i sløjfer maks 5x2.5mm² Rundt isoleret kabel med en maksimal diameter på ø13.6mm
Type af lyskilde	LED-modul, DALI udendørs elektronisk strømforsyning Udskiftelig (kun LED) lyskilde af en fagmand. Udskifteligt kontroludstyr af en professionel.
Armaturens vægt netto / brutto	28,1kg / 30,9kg
Boksdimensioner [cm]	44cm x 38cm x 323cm
Luminaiemål [cm]	118cm x 24cm x 400cm

Tekniske data

2 LED-moduler	Philips Fortimo FastFlex LED 2x6 DP G5 3K (Datablad)
Driver	Ja
Driverens holdbarhed	100000h
Extern kontrol	DALI2 / NightDim (XI FP NLD) (Brugermanual)
Lyskilde wattstyrke	19,7W
Armatur wattforbrug	23,3W
Lampe lysstrøm	3382lm
Luminaires lysstrøm	3194lm
Effektivitet af armaturet	137,1lm/W
ULOR	0.9%
Farvetemperatur	3000K
Farvekonsistens (McAdam-ellipse)	SDCM5
Flimren af lys (Pst LM)	≤0.1
Strobeeffekt (SVM)	≤0.1
Farvegengivelsesindeks CRI	70
L90B10 [wg LM-80]	100 000h
Power Factor armatur	PF 0,95
Overspænding	6 / 10kV
Ta Nominel temperatur	+25°C
Områdets driftstemp. for omgivelser	-20...+45°C

Dette produkt indeholder lyskilder med energieffektivitetsklasse D / EPREL

Valgfrit fås armaturet også:
- Efter en specialordre, andre tilgængelige driftsformer / dæmpning som en del af "midten af natten" DALI udendørssystem
AstroDim / Dynadimmer
- Til en anden luminansværdi
- Version med overspændingsbeskyttelsesenhed (SPD)
- Til en anden farve af armaturet (ifølge RAL farvepaletten)
Salgsvilkår og andre oplysninger, efter kontakt med Norlys Salgsafdeling

Startstrøm	15A / 295µs
BUG-vurdering	B2-U2-G2

Maksimalt antal armaturer af denne type pr. MCB:

B 10A: 18, B 16A: 29, C 10A: 30, C 16A: 49

Tilbehør sælges separat

1259GA0009	Monteringsadapter
180GA0009	Jordanker
3091GA0009	Anker til indstøbning

Norlys AS
P.B 1014 Hoff, 0218
Oslo
Hovfaret 4B, 0275
Oslo
Norway
+47 24 12 40 11
firmapost@norlys.no

TÜVRheinland CERTIFIED Management System ISO 9001:2015 IATF 16949:2016 www.tuv.com ID 9108651873

PCC Cert CERTIFICATE ISO 14001

RoHS 2011/65/UE

Installations- og servicearbejde skal udføres af en person med passende tilladelser og kvalifikationer i henhold til gældende regler. Før påbegyndelse af samlingen skal instruktionerne, der er vedlagt armaturet, læses. På grund af den dynamiske udvikling inden for belysningsteknologi giver vi yderligere oplysninger på anmodning. Kondens, der kan opstå i armaturerne, er et naturligt fænomen og påvirker ikke armaturets kvalitet.

TRYSIL 1046



Reservedele

ZS1046zx0009	Reparationssæt.

Filer til download

Fotometriske LDT-filer	Fotometriske IES filer
Manuale	

Indekser

Indeks	Farve	RAL
1046AL	ALUMINIUM	9006
1046GR	GRAFIT	7016
1046BL	SORT	9005

Øvrige farver i henhold til farvekortet "Colors Template" / RAL - på bestilling, efter aftale med Norlys' salgsafdeling.

Norlys AS
P.B 1014 Hoff, 0218
Oslo
Hovfaret 4B, 0275
Oslo
Norway
+47 24 12 40 11
firmapost@norlys.no

Management System ISO 9001:2015 IATF 16949:2016
TÜVRheinland CERTIFIED
www.tuv.com ID 9108651873
PCC Cert CERTIFICATE ISO 14001
RoHS 2011/65/UE

Installations- og servicearbejde skal udføres af en person med passende tilladelser og kvalifikationer i henhold til gældende regler. Før påbegyndelse af samlingen skal instruktionerne, der er vedlagt armaturet, læses. På grund af den dynamiske udvikling inden for belysningsteknologi giver vi yderligere oplysninger på anmodning. Kondens, der kan opstå i armaturerne, er et naturligt fænomen og påvirker ikke armaturets kvalitet.