NORLYS TRYSIL 1038

IP 65 | IK 10 | LED | DALI

Trysil 1038XX0009
12.11.2026 v.09.18
www.norlys.it



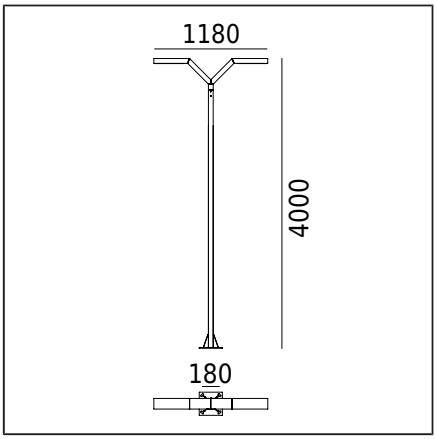

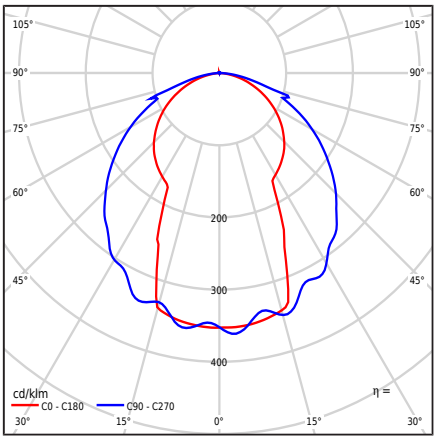

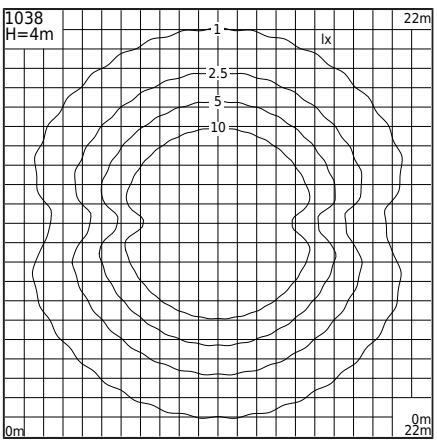

Tipo di apparecchio di illuminazione

Corpo fotometrico	Luce emisferica diretta verso il basso diffusa
Caratteristiche dell'apparecchio di illuminazione	Luminaire con un design contemporaneo. Per illuminare giardini, aree private e altri concetti architettonici

Informazioni generali

Materiali	Profilo in alluminio estruso, verniciato a polvere. Lente - policarbonato trasparente con struttura, stabilizzato UV. Guarnizione in silicone.
Metodo di montaggio	Secondo le istruzioni di assemblaggio allegate. Altri accessori devono essere acquistati separatamente
Terminale	Terminali di connessione: max 5x4mm² Possibilità di collegare l'apparecchio in loop max 5x2.5mm² Cavo isolato rotondo con un diametro massimo di ø13.6mm
Tipo di sorgente luminosa	Modulo LED, alimentatore elettronico DALI Sorgente luminosa sostituibile (solo LED) da un professionista. Apparecchiatura di controllo sostituibile da un professionista.
Peso apparecchio netto / lordo	28,1kg / 30,9kg
Dimensioni della scatola [cm]	44cm x 38cm x 232cm
Dimensioni del luminaire [cm]	118cm x 24cm x 400cm

Dati tecnici

Driver	Sì
Durata del driver	50000h
Potenza della sorgente luminosa	34,8W
Potenza del lume.	40W
Flusso luminoso della lampada	6256lm
Flusso luminoso del luminare	3901lm
Efficienza dell'apparecchio di illuminazione	97,5lm/W
ULOR	0.4%
Temperatura di colore	3000K
Consistenza del colore (ellisse di McAdam)	SDCM3
Lampeggiare di luce (Pst LM)	≤1
Effetto stroboscopico (SVM)	≤0.4
Indice di resa cromatica CRI	80
L80TM-21 [wg LM-80]	102 000h
L90 TM-21 [wg LM-80]	52 600h
Apparecchio di illuminazione Power Factor	PF 0,96
Fattore THD	< 10%
Temperatura Ta nominale	+25°C
Intervallo di temp. di esercizio ambiente	-20...+45°C
Questo prodotto contiene una sorgente luminosa di classe di efficienza energetica C / EPREL	
Corrente di spunto	5A / 50µs
Valutazione BUG	"B2-U2-G1"

Numero massimo di apparecchi di questo tipo per MCB:

B 10A: 31, B 16A: 50, C 10A: 52, C 16A: 85

Parti di ricambio

ZS1038zx0009	Kit di riparazione.

File da scaricare

File fotometrici LDT	File IES fotometrici
Manuale	

Norlys S.r.l.
Via San Pellegrino 2
25065 - Lumezzane
Brescia Italy
+39 030 890 1492
info@norlys.it

TÜVRheinland CERTIFIED — Management System ISO 9001:2015 IATF 16949:2016 — www.tuv.com ID 9108651873

PCC cert CERTIFICATE ISO 14001

RoHS 2011/65/UE

Prima del montaggio, leggere le istruzioni allegate al dispositivo di illuminazione. L'installazione e i lavori di manutenzione sono eseguiti da una persona con autorizzazioni e qualifiche appropriate, in conformità con le normative applicabili. A causa dello sviluppo dinamico della tecnologia dell'illuminazione, forniamo ulteriori informazioni su richiesta. La condensa che può verificarsi nei dispositivi di illuminazione è un fenomeno naturale e non influisce sulla qualità del dispositivo di illuminazione

TRYSIL 1038



Indici

Indice	Colore	RAL
1038AL	ALLUMINIO	9006
1038GR	GRAFITE	7016
1038BL	NERO	9005

Altri colori secondo il campionario "Colors Template" / RAL - disponibili su richiesta, previo accordo con il reparto commerciale di Norlys.

Norlys S.r.l.
Via San Pellegrino 2
25065 - Lumezzane
Brescia Italy
+39 030 890 1492
info@norlys.it

TÜVRheinland CERTIFIED
Management System
ISO 9001:2015
IATF 16949:2016
www.tuv.com
ID 9108651873

CERTIFICATE
ISO 14001

RoHS
2011/65/UE

Prima del montaggio, leggere le istruzioni allegate al dispositivo di illuminazione. L'installazione e i lavori di manutenzione sono eseguiti da una persona con autorizzazioni e qualifiche appropriate, in conformità con le normative applicabili. A causa dello sviluppo dinamico della tecnologia dell'illuminazione, forniamo ulteriori informazioni su richiesta. La condensa che può verificarsi nei dispositivi di illuminazione è un fenomeno naturale e non influisce sulla qualità del dispositivo di illuminazione