NORLYS TRYSIL 1038

IP 65 | IK 10 | AC 220-240V 50-60Hz | LED | DALI

Trysil 1038XX0009
12.11.2026 v.09.18
www.norlys.no



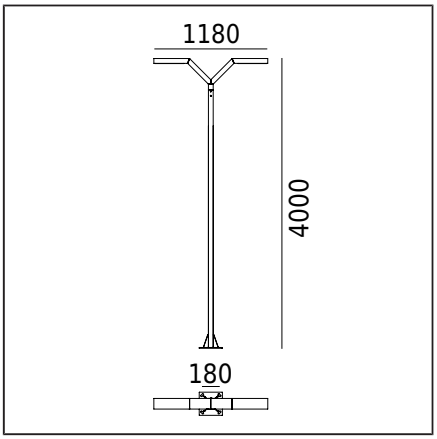

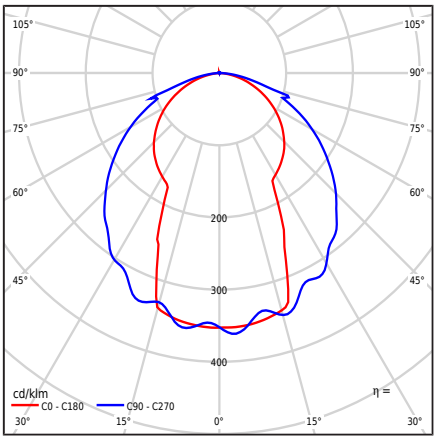

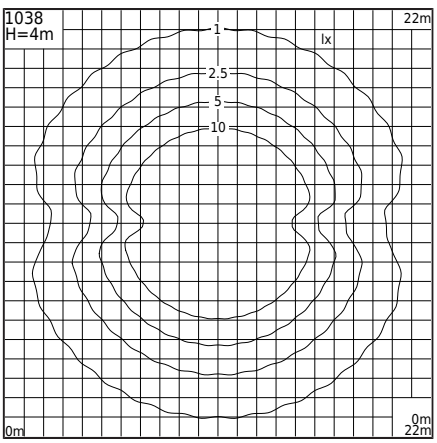

Τύπος φωτιστικού

Φωτομετρικό σώμα	Διαχυτικός φως κατευθυνόμενο προς τα κάτω ημισφαιρικό φως
Χαρακτηριστικά του φωτιστικού	Φωτιστικό με σύγχρονο σχεδιασμό. Για το φωτισμό κήπων, ιδιωτικών χώρων και άλλων αρχιτεκτονικών ιδεών

Γενικές πληροφορίες

Υλικά	Διέλασμα αλουμινίου, επικαλυμμένο με σκόνη. Φακός - διαφανές πολυανθρακικό με δομή, σταθεροποιημένο για UV. Σιλικονούχο παρέμβυσμα.
Μέθοδος τοποθέτησης	Σύμφωνα με τις συνημμένες οδηγίες συναρμολόγησης. Άλλα εξαρτήματα πρέπει να αγοραστούν ξεχωριστά
Τερματικό	Τερματικά σύνδεσης: μέγιστο 5x4mm² Δυνατότητα σύνδεσης του φωτιστικού σε κύκλους μέγιστο 5x2.5mm² Στρογγυλό μονωμένο καλώδιο με μέγιστη διάμετρο ø13.6mm
Τύπος πηγής φωτός	LED μονάδα, DALI ηλεκτρονικό τροφοδοτικό Αντικαταστάσιμη (μόνο LED) πηγή φωτός από επαγγελματία. Αντικαταστάσιμος εξοπλισμός ελέγχου από επαγγελματία.
Καθαρό / μικτό βάρος φωτιστικού	28,1kg / 30,9kg
Διαστάσεις κουτιού [cm]	44cm x 38cm x 232cm
Διαστάσεις φωτιστικού [cm]	118cm x 24cm x 400cm

Τεχνικά δεδομένα

Οδηγός	Ναι
Αντοχή οδηγού	50000h
Ισχύς πηγής φωτός	34,8W
Ισχύς φωτιστικού	40W
Φωτεινή ροή λαμπτήρα	6256lm
Ροή φωτός του φωτιστικού.	3901lm
Απόδοση του φωτιστικού	97,5lm/W
ULOR	0.4%
Θερμοκρασία χρώματος	3000K
Η χρωματική συνέπεια (έλλειψη του McAdam)	SDCM3
Τρεμόπαιγμα φωτός (Pst LM)	≤1
Φαινόμενο στροβοσκόπιου (SVM)	≤0.4
Δείκτης απόδοσης χρώματος CRI	80
L80TM-21 [wg LM-80]	102 000h
L90 TM-21 [wg LM-80]	52 600h
Φωτιστικό Power Factor	PF 0,96
Συντελεστής THD	< 10%
Ta Rated θερμοκρασία	+25°C
Εύρος θερμ. λειτουργίας περιβάλλοντος	-20...+45°C

Αυτό το προϊόν περιέχει πηγή φωτός κλάσης ενεργειακής απόδοσης C / EPREL

Προαιρετικά, το φωτιστικό είναι επίσης διαθέσιμο: - Στην κατηγορία ασφαλείας για KL II - Για χρώμα LED 2700K [1/1] - Για διαφορετική τιμή φωτεινής ροής - Έκδοση με διάταξη προστασίας από υπερτάσεις (SPD) - Για διαφορετικό χρώμα του φωτιστικού (σύμφωνα με την παλέτα χρωμάτων RAL) - Για διαφορετικό ύψος φωτιστικού Όροι πώλησης και άλλες πληροφορίες, μετά από επικοινωνία με το τμήμα πωλήσεων της Norlys

Ρεύμα εισροής	5A / 50μs
Βαθμολογία BUG	"B2-U2-G1"

Μέγιστος αριθμός φωτιστικών αυτού του τύπου ανά MCB:

B 10A: 31, **B 16A**: 50, **C 10A**: 52, **C 16A**: 85

Ανταλλακτικά

ZS1038zx0009	Κιτ επισκευής.

Αρχεία για λήψη

Φωτομετρικά αρχεία LDT	Φωτομετρικά αρχεία IES
Εγχειρίδιο	

Norlys AS
P.B 1014 Hoff, 0218
Oslo
Hovfaret 4B, 0275 Oslo
Norway
+47 24 12 40 11
firmapost@norlys.no

TÜVRheinland CERTIFIED — Management System ISO 9001:2015 IATF 16949:2016 — www.tuv.com ID 9108651873

PCC cert CERTIFICATE ISO 14001

RoHS 2011/65/UE

Πριν από τη συναρμολόγηση, διαβάστε τις οδηγίες που επισυνάπτονται στο φωτιστικό. Η εγκατάσταση και η εργασία συντήρησης πραγματοποιούνται από άτομο με τις κατάλληλες εξουσιοδοτήσεις και προσόντα, σύμφωνα με τις ισχύουσες κανονισμούς. Λόγω της δυναμικής ανάπτυξης της τεχνολογίας φωτισμού, παρέχουμε επιπλέον πληροφορίες κατόπιν αιτήματος. Η συμπύκνωση που μπορεί να εμφανιστεί στα φωτιστικά είναι ένα φυσικό φαινόμενο και δεν επηρεάζει την ποιότητα του φωτιστικού

TRYSIL 1038

Δείκτες

Δείκτης	Χρώμα	RAL
1038AL	ΑΛΟΥΜΊΝΙΟ	9006
1038GR	ΓΡΑΦΊΤΗΣ	7016
1038BL	ΜΑΎΡΟ	9005

Άλλα χρώματα σύμφωνα με το δείγμα "Colors Template" / RAL - κατόπιν παραγγελίας, μετά από συνεννόηση με το Τμήμα Πωλήσεων της Norlys.

Norlys AS
P.B 1014 Hoff, 0218
Oslo
Hovfaret 4B, 0275 Oslo
Norway
+47 24 12 40 11
firmapost@norlys.no

Management System ISO 9001:2015 IATF 16949:2016
www.tuv.com ID 9108651873
CERTIFICATE ISO 14001
2011/65/UE

Πριν από τη συναρμολόγηση, διαβάστε τις οδηγίες που επισυνάπτονται στο φωτιστικό. Η εγκατάσταση και η εργασία συντήρησης πραγματοποιούνται από άτομο με τις κατάλληλες εξουσιοδοτήσεις και προσόντα, σύμφωνα με τις ισχύουσες κανονισμούς. Λόγω της δυναμικής ανάπτυξης της τεχνολογίας φωτισμού, παρέχουμε επιπλέον πληροφορίες κατόπιν αιτήματος. Η συμπύκνωση που μπορεί να εμφανιστεί στα φωτιστικά είναι ένα φυσικό φαινόμενο και δεν επηρεάζει την ποιότητα του φωτιστικού