NORLYS TRYSIL 1038

IP 65 | IK 10 | LED | DALI

Trysil 1038XX0009
12.11.2026 v.09.18
www.norlys.de



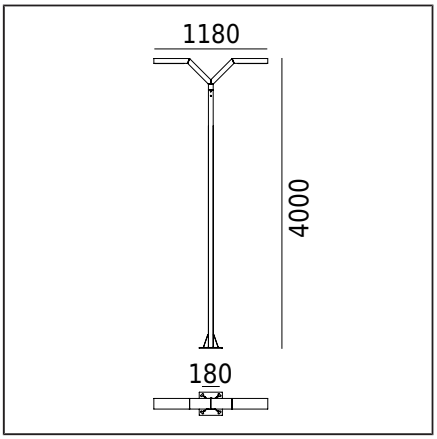

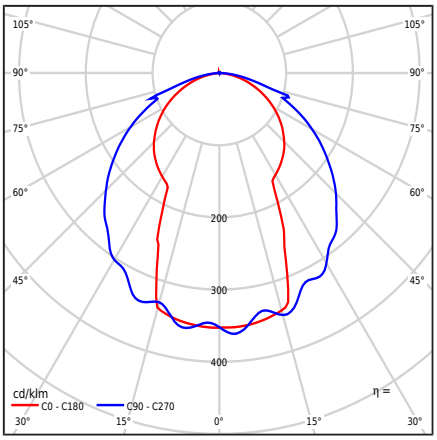

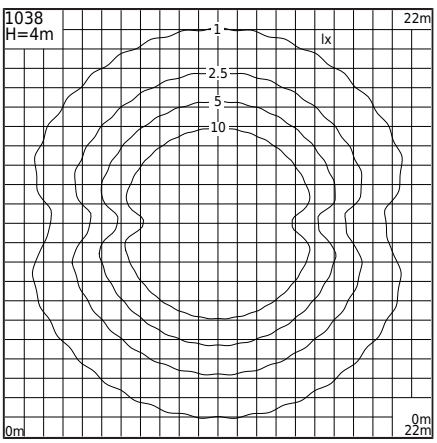

Art der Leuchte

Lichttechnischer Körper	Diffuses nach unten gerichtetes hemisphärisches Licht.
Merkmale der Leuchte	Leuchte mit zeitgemäßem Design. Zur Beleuchtung von Gärten, Privatbereichen und anderen architektonischen Konzepten

Allgemeine Informationen

Materialien	Extrudiertes Aluminiumprofil, pulverbeschichtet. Linse - transparenter Polycarbonat mit Struktur, UV-stabilisiert. Silikondichtung.
Montagemethode	Laut den beiliegenden Montageanleitungen. Andere Zubehörteile müssen separat erworben werden
Terminal	Anschlussklemmen: max 5x4mm² Möglichkeit, die Leuchte in Schleifen max 5x2.5mm² zu verbinden Rundkabel mit Isolierung und einem maximalen Durchmesser von ø13.6mm
Art der Lichtquelle	LED-Modul, DALI-Elektronisches Vorschaltgerät Austauschbare (nur LED) Lichtquelle durch einen Fachmann. Austauschbare Steuerungseinheit durch einen Fachmann.
Leuchtengewicht netto / brutto	28,1kg / 30,9kg
Boxabmessungen [cm]	44cm x 38cm x 232cm
Leuchtenabmessungen [cm]	118cm x 24cm x 400cm

Technische Daten

Treiber	Ja
Haltbarkeit des Treibers	50000h
Leistungsaufnahme der Lichtquelle	34,8W
Leuchtenleistung	40W
Lampenlichtstrom	6256lm
Lichtstrom der Leuchte	3901lm
Effizienz der Leuchte	97,5lm/W
ULOR	0.4%
Farbtemperatur	3000K
Farbkonsistenz (McAdam-Ellipse)	SDCM3
Flimmern des Lichts (Pst LM)	≤1
Stroboskopeffekt (SVM)	≤0.4
Farbwiedergabeindex CRI	80
L80TM-21 [wg LM-80]	102 000h
L90 TM-21 [wg LM-80]	52 600h
Leistungsfaktor-Leuchte	PF 0,96
THD-Faktor	< 10%
Ta Nennbetriebstemperatur	+25°C
Bereich der Umgebungs-Betriebstemp.	-20...+45°C

Dieses Produkt enthält eine Lichtquelle der Energieeffizienzklasse C / EPREL

Optional ist die Leuchte auch verfügbar:
- In der Schutzklasse für KL II
- Für LED-Farbe 2700K [1/1]
- Für einen anderen Lichtstromwert
- Version mit Überspannungsschutzgerät (SPD)
- Für eine andere Farbe der Leuchte (nach der RAL-Farbpalette)
- Für eine andere Leuchtenhöhe

Verkaufsbedingungen und weitere Informationen nach Kontakt mit der Norlys-Vertriebsabteilung

Einschaltstrom	5A / 50µs
BUG-Bewertung	"B2-U2-G1"

Maximale Anzahl der Leuchten dieses Typs pro MCB:

B 10A: 31, B 16A: 50, C 10A: 52, C 16A: 85

Ersatzteile

ZS1038zx0009	Reparaturset.

Dateien zum Herunterladen

Photometrische LDT-Dateien	Photometrische IES-Dateien
Handbuch	

NORLYS S.A.R.L
Centre Hermès - Bt 6
Parc Tertiaire de Valg
ora
+49 0407922805
info@norlys.de

TÜVRheinland CERTIFIED
Management System ISO 9001:2015 IATF 16949:2016
www.tuv.com ID 9108651873

PCC Cert CERTIFICATE ISO 14001

RoHS 2011/65/UE

Vor der Montage die an der Leuchte angebrachten Anweisungen lesen. Montage- und Wartungsarbeiten werden von einer Person mit entsprechenden Berechtigungen und Qualifikationen gemäß den geltenden Vorschriften durchgeführt. Aufgrund der dynamischen Entwicklung der Beleuchtungstechnik stellen wir auf Anfrage zusätzliche Informationen zur Verfügung. Kondensation, die in den Leuchten auftreten kann, ist ein natürliches Phänomen und beeinträchtigt nicht die Qualität der Leuchte

TRYSIL 1038

Indizes

Inhaltsverzeichnis	Farbe	RAL
1038AL	ALUMINIUM	9006
1038GR	GRAPHIT	7016
1038SV	SCHWARZ	9005

Weitere Farben gemäß dem Farbmuster "Colors Template" / RAL - auf Anfrage, nach Absprache mit der Vertriebsabteilung von Norlys.

NORLYS S.A.R.L
Centre Hermès - Bt 6
Parc Tertiaire de Valg
ora
+49 0407922805
info@norlys.de

Management System ISO 9001:2015 IATF 16949:2016
www.tuv.com ID 9108651873
CERTIFICATE ISO 14001
RoHS 2011/65/UE

Vor der Montage die an der Leuchte angebrachten Anweisungen lesen. Montage- und Wartungsarbeiten werden von einer Person mit entsprechenden Berechtigungen und Qualifikationen gemäß den geltenden Vorschriften durchgeführt. Aufgrund der dynamischen Entwicklung der Beleuchtungstechnik stellen wir auf Anfrage zusätzliche Informationen zur Verfügung. Kondensation, die in den Leuchten auftreten kann, ist ein natürliches Phänomen und beeinträchtigt nicht die Qualität der Leuchte