NORLYS TRYSIL 1037

IP 65 | IK 10 | AC 220-240V 50-60Hz | LED | DIM

Trysil 1037XX0009
14.10.2026 v.09.14
www.norlys.it



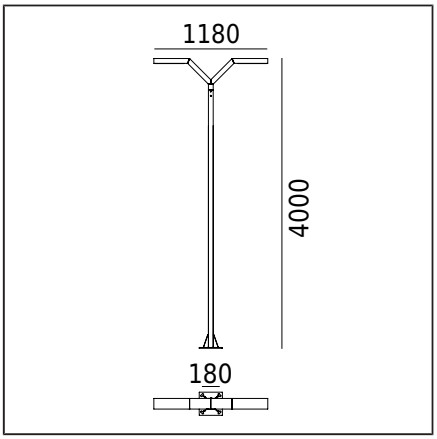

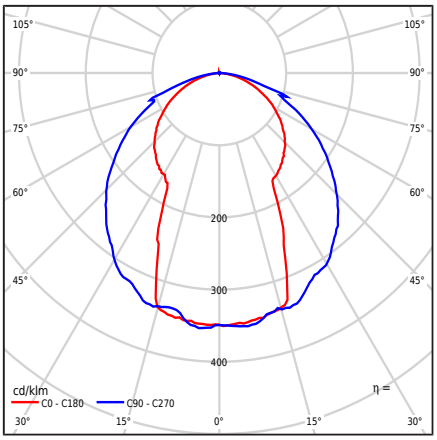

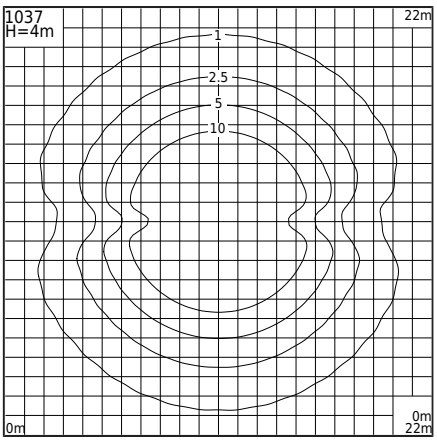

Tipo di apparecchio di illuminazione

Corpo fotometrico	Luce emisferica diretta verso il basso diffusa
Caratteristiche dell'apparecchio di illuminazione	Per l'illuminazione di aree private e altri concetti architettonici

Informazioni generali

Materiali	Profilo in alluminio estruso, verniciato a polvere. Lente - policarbonato trasparente con struttura, stabilizzato UV. Guarnizione in silicone.
Metodo di montaggio	Secondo le istruzioni di montaggio allegate Altri accessori devono essere acquistati separatamente
Terminale	Terminali di connessione: max 3x4mm² Possibilità di collegare il corpo illuminante in loop di max. 3x2.5mm² Cavo isolato rotondo con diametro massimo di ø12.5 mm
Tipo di sorgente luminosa	Modulo LED, alimentatore elettronico Sorgente luminosa sostituibile (solo LED) da un professionista. Apparecchiatura di controllo sostituibile da un professionista.
Peso apparecchio netto / lordo	28,5kg / 30,9kg
Dimensioni della scatola [cm]	44cm x 38cm x 232cm
Dimensioni del luminaire [cm]	118cm x 24cm x 400cm

Dati tecnici

Driver	Sì
Durata del driver	50000h
Potenza della sorgente luminosa	30,2W
Potenza del lume.	34W
Flusso luminoso della lampada	5840lm
Flusso luminoso del luminare	3448lm
Efficienza dell'apparecchio di illuminazione	101,4lm/W
ULOR	0.4%
Temperatura di colore	4000K
Consistenza del colore (ellisse di McAdam)	SDCM3
Indice di resa cromatica CRI	80
L80TM-21 [wg LM-80]	102 000h
L90 TM-21 [wg LM-80]	52 600h
Apparecchio di illuminazione Power Factor	PF 0,84
Fattore THD	10%
Temperatura Ta nominale	+25°C
Intervallo di temp. di esercizio ambiente	-20...+45°C

Questo prodotto contiene una sorgente luminosa di classe di efficienza energetica C / EPREL

Corrente di spunto	10A / 50µs
Valutazione BUG	B1-U2-G1

Parti di ricambio

ZS1037zx0009	Kit di riparazione.

File da scaricare

File fotometrici LDT	File IES fotometrici
Manuale	

Indici

Indice	Colore	RAL
1037AL	ALLUMINIO	9006
1037GR	GRAFITE	7016
1037BL	NERO	9005

Altri colori secondo il campionario "Colors Template" / RAL - disponibili su richiesta, previo accordo con il reparto commerciale di Norlys.

Norlys S.r.l.
Via San Pellegrino 2
25065 - Lumezzane
Brescia Italy
+39 030 890 1492
info@norlys.it

TÜVRheinland CERTIFIED — Management System ISO 9001:2015 IATF 16949:2016 — www.tuv.com ID 9108651873

PCC Cert CERTIFICATE ISO 14001

RoHS 2011/65/UE

Prima di iniziare l'assemblaggio, leggere le istruzioni allegate al apparecchio di illuminazione. L'installazione e il lavoro di manutenzione devono essere eseguiti da una persona con autorizzazioni e qualifiche appropriate, in conformità con le normative applicabili. A causa dello sviluppo dinamico della tecnologia di illuminazione, forniamo informazioni aggiuntive su richiesta. La condensa che può formarsi nei apparecchi di illuminazione è un fenomeno naturale e non influisce sulla qualità del apparecchio di illuminazione.