NORLYS TRYSIL 1037

IP 65 | IK 10 | LED | DIM

Trysil 1037XX0009
14.10.2026 v.09.14
www.norlys.no



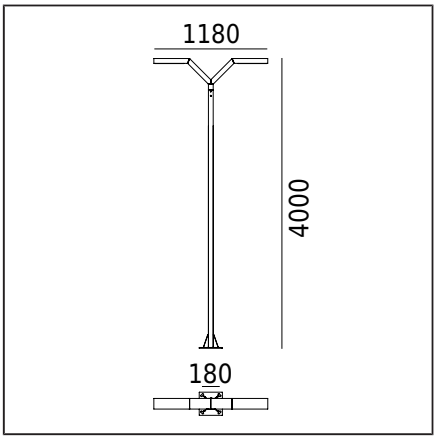

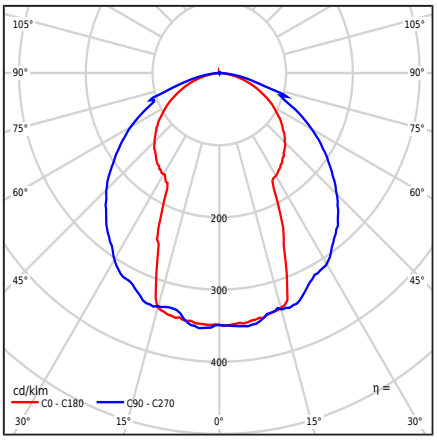

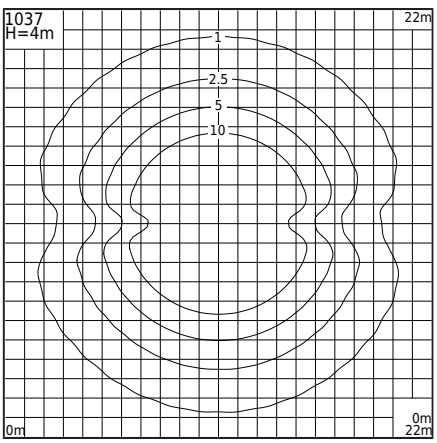

Valaisintyyppi

Fotometrinen runko	Hajautettu alaspäin suunnattu puolipallon muotoinen valo
Valaisimen ominaisuudet	Yksityisten alueiden ja muiden arkkitehtonisten konseptien valaistukseen

Yleistä tietoa

Materiaalit	Puristettu alumiiniprofiili, jauhemaalattu. Linssi - kirkasta polykarbonaattia, jossa on rakenne, UV-stabiloitu. Silikonitiiviste.
Asennustapa	Liitteenä olevien kokoamisohjeiden mukaan Muut tarvikkeet on ostettava erikseen
Pääte	Liitäntäterminaalit: max 3x4mm² Mahdollisuus kytkeä valaisin enintään 3x2,5mm² ketjuihin Pyöreä eristetty kaapeli, jonka enimmäishalkaisija on ø12,5 mm
Valonlähteen tyyppi	LED-moduuli, elektroninen virtalähde Ammattilaisen vaihdettava (vain LED) valonlähde. Vaihdettava ohjauslaite ammattilaisen toimesta.
Valaisimen paino nettopaino / bruttopaino	28,5kg / 30,9kg
Laatikon mitat [cm]	44cm x 38cm x 232cm
Valaisimen mitat [cm]	118cm x 24cm x 400cm

Tekniset tiedot

Ajuri	Kyllä
Kuljettajan kestävyys	50000h
Valonlähteen wattimäärä	30,2W
Valaisimen wattimäärä	34W
Lampun valovirta	5840lm
Valaisimen valovirta	3448lm
Valaisimen tehokkuus	101,4lm/W
ULOR	0.4%
Värilämpötila	4000K
Värin yhdenmukaisuus (McAdamin ellipsi)	SDCM3
Värintoistoindeksi CRI	80
L80TM-21 [wg LM-80]	102 000h
L90 TM-21 [wg LM-80]	52 600h
Power Factor valaisin	PF 0,84
THD-tekijä	10%
Ta Nimellislämpötila	+25°C
Ympäristön käyttölämpötila-alue (temp.)	-20...+45°C

Tämä tuote sisältää energiatehokkuusluokan valonlähteen A C / EPREL

Vaihtoehtoisesti valaisin on saatavilla:
- Käyttötila/himmennys: 1...10V
- Turvaluokka KL II
- LED-väri 2700K
- Eri valovirta-arvo
- Versio ylijännitesuojalaitteella (SPD)
- Erilainen valaisimen väri (RAL-värikartan mukaan)
- Eri valaisimen korkeus

Myyntiehdot ja muut tiedot, ottamalla yhteyttä Norlys-myyntiosastoon

Ryntäysvirta	10A / 50µs
BUG-arviointi	B1-U2-G1

Varaosat

ZS1037zx0009	Korjaussarja.

Tiedostot ladattavaksi

Fotometriset LDT-tiedostot	Photometriset IES-tiedostot
Manuaali	

Norlys AS
P.B 1014 Hoff, 0218
Oslo
Hovfaret 4B, 0275
Oslo
Norway
+47 24 12 40 11
firmapost@norlys.no

TÜVRheinland CERTIFIED
Management System ISO 9001:2015 IATF 16949:2016
www.tuv.com ID 9108651873

PCC cert CERTIFICATE ISO 14001

RoHS 2011/65/UE

Ennen kokoonpanon aloittamista, lue valaisimeen liitetyt ohjeet. Asennus- ja huoltotyöt tekee henkilö, jolla on tarvittavat valtuudet ja pätevyydet, sovellettavien määräysten mukaisesti. Valotekniikan dynaamisen kehityksen vuoksi annamme lisätietoja pyynnöstä. Valaisimissa esiintyvä kondensaatio on luonnollinen ilmiö eikä vaikuta valaisimen laatuun.

TRYSIL 1037

Indeksit

Indeksi	Väri	RAL
1037AL	ALUMIINI	9006
1037GR	GRAFIITTI	7016
1037BL	MUSTA	9005

Muut värit "Colors Template" / RAL -värimalliston mukaisesti - saatavilla tilauksesta, Norlysin myyntiosaston kanssa sovittuna.

Norlys AS
P.B 1014 Hoff, 0218
Oslo
Hovfaret 4B, 0275
Oslo
Norway
+47 24 12 40 11
firmapost@norlys.no

Management System ISO 9001:2015 IATF 16949:2016
www.tuv.com ID 9108651873
CERTIFICATE ISO 14001
RoHS 2011/65/UE

Ennen kokoonpanon aloittamista, lue valaisimeen liitetyt ohjeet. Asennus- ja huoltotyöt tekee henkilö, jolla on tarvittavat valtuudet ja pätevyydet, sovellettavien määräysten mukaisesti. Valotekniikan dynaamisen kehityksen vuoksi annamme lisätietoja pyynnöstä. Valaisimissa esiintyvä kondensaatio on luonnollinen ilmiö eikä vaikuta valaisimen laatuun.