NORLYS TRYSIL 1037

IP 65 | IK 10 | LED | DIM

Trysil 1037XX0009
14.10.2026 v.09.14
www.norlys.no



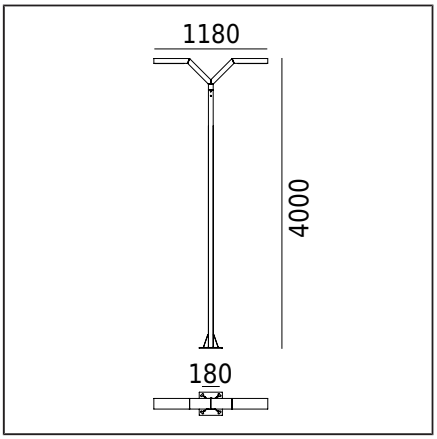

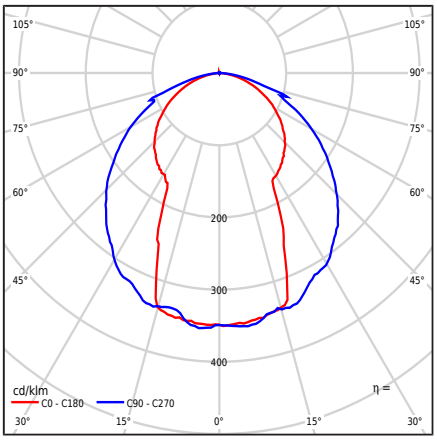

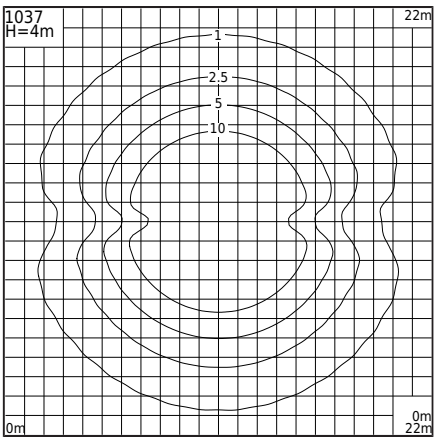

Type af armatur

Fotometrisk krop	Diffus nedadrettet halvkugleformet lys
Egenskaber ved armaturet	Til belysning af private områder og andre arkitektoniske koncepter

Generel information

Materialer	Ekstruderet aluminiumsprofil, pulverlakeret. Linse - transparent polycarbonat med struktur, UV-stabiliseret. Silikonepakning.
Monteringsmetode	Ifølge de vedhæftede samlevejledninger Andre tilbehør skal købes separat
Terminal	Tilslutningsterminaler: maks 3x4mm² Mulighed for tilslutning af armaturet i løkker på maks. 3x2,5mm² Rundt isoleret kabel med en maksimal diameter på ø12,5 mm
Type af lyskilde	LED-modul, elektronisk strømforsyning Udskiftelig (kun LED) lyskilde af en fagmand. Udskifteligt kontroludstyr af en professionel.
Armaturens vægt netto / brutto	28,5kg / 30,9kg
Boksdimensioner [cm]	44cm x 38cm x 232cm
Luminaiemål [cm]	118cm x 24cm x 400cm

Tekniske data

Driver	Ja
Driverens holdbarhed	50000h
Lyskilde wattstyrke	30,2W
Armatur wattforbrug	34W
Lampe lysstrøm	5840lm
Luminaires lysstrøm	3448lm
Effektivitet af armaturet	101,4lm/W
ULOR	0.4%
Farvetemperatur	4000K
Farvekonsistens (McAdam-ellipse)	SDCM3
Farvegengivelsesindeks CRI	80
L80TM-21 [wg LM-80]	102 000h
L90 TM-21 [wg LM-80]	52 600h
Power Factor armatur	PF 0,84
THD-faktor	10%
Ta Nominel temperatur	+25°C
Områdets driftstemp. for omgivelser	-20...+45°C

Dette produkt indeholder lyskilde i energieffektivitetsklasse C / EPREL

Optionelt er armaturet også tilgængeligt:
- Driftstilstand/dæmpning: 1...10V
- I sikkerhedsklassen for KL II
- For LED-farve 2700K
- For en anden lysstrømværdi
- Udgave med overspændingsbeskyttelsesenhed (SPD)
- For en anden farve af armaturet (ifølge RAL-farvepaletten)
- For en anden armaturhøjde

Salgsbetingelser og andre oplysninger, efter kontakt med Norlys salgsafdeling

Startstrøm	10A / 50µs
BUG-vurdering	B1-U2-G1

Reservedele

ZS1037zx0009	Reparationssæt.

Filer til download

Fotometriske LDT-filer	Fotometriske IES filer
Manuale	

Norlys AS
P.B 1014 Hoff, 0218
Oslo
Hovfaret 4B, 0275
Oslo
Norway
+47 24 12 40 11
firmapost@norlys.no

TÜVRheinland CERTIFIED — Management System ISO 9001:2015 IATF 16949:2016 — www.tuv.com ID 9108651873

PCC Cert CERTIFICATE ISO 14001

RoHS 2011/65/UE

Før påbegyndelse af samlingen, læs vejledningen vedhæftet armaturet. Installation og servicearbejde udføres af en person med passende autorisationer og kvalifikationer, i overensstemmelse med gældende regler. På grund af den dynamiske udvikling inden for belysningsteknologi, giver vi yderligere oplysninger på anmodning. Kondens, der kan opstå i armaturerne, er et naturligt fænomen og påvirker ikke kvaliteten af armaturet.

TRYSIL 1037

Indekser

Indeks	Farve	RAL
1037AL	ALUMINIUM	9006
1037GR	GRAFIT	7016
1037BL	SORT	9005

Øvrige farver i henhold til farvekortet "Colors Template" / RAL - på bestilling, efter aftale med Norlys' salgsafdeling.

Norlys AS
P.B 1014 Hoff, 0218
Oslo
Hovfaret 4B, 0275
Oslo
Norway
+47 24 12 40 11
firmapost@norlys.no

Management System ISO 9001:2015 IATF 16949:2016
www.tuv.com ID 9108651873

CERTIFICATE ISO 14001

RoHS 2011/65/UE

Før påbegyndelse af samlingen, læs vejledningen vedhæftet armaturet. Installation og servicearbejde udføres af en person med passende autorisationer og kvalifikationer, i overensstemmelse med gældende regler. På grund af den dynamiske udvikling inden for belysningsteknologi, giver vi yderligere oplysninger på anmodning. Kondens, der kan opstå i armaturerne, er et naturligt fænomen og påvirker ikke kvaliteten af armaturet.