NORLYS TRYSIL 1036

IP 65 | IK 10 | AC 220-240V 50-60Hz | LED | DIM

Trysil 1036XX0009
14.10.2026 v.09.15
www.norlys.no



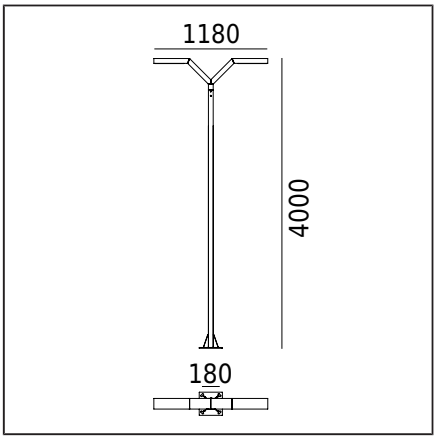

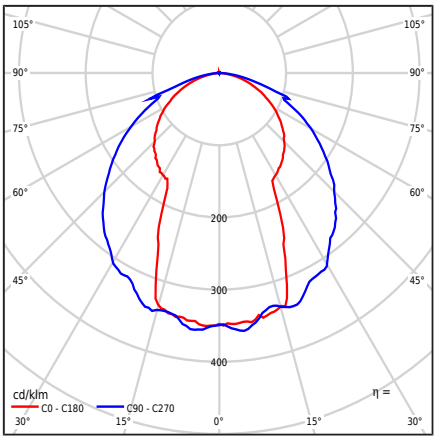

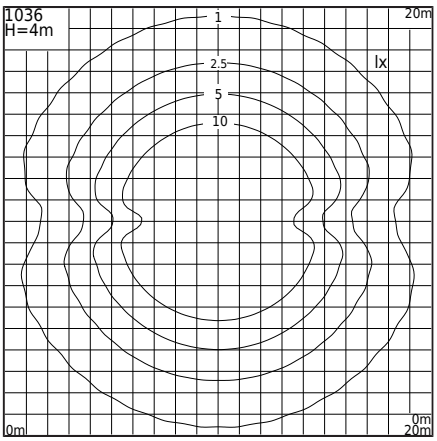

Valgusti tüüp

Fotomeetriline keha	Difuusne allapoole suunatud poolkerakujuline valgus
Valgusti omadused	Eratsoonide ja teiste arhitektuursete kontseptsioonide valgustamiseks

Üldine teave

Materjalid	Ekstrudeeritud alumiiniumprofiil, pulbervärvitud. Läätse - läbipaistev polükarbonaat koos struktuuriga, UV stabiliseeritud. Silikoonist tihend.
Paigaldusmeetod	Vastavalt kaasasolevatele kokkupaneku juhistele Muud tarvikud tuleb eraldi osta
Terminal	Ühendusterminalid: max 3x4mm² Võimalus ühendada valgustit silmustesse max. 3x2.5mm² Ümar isoleeritud kaabel maksimaalse läbimõõduga ø12.5 mm
Valgusallika tüüp	LED-moodul, elektrooniline toiteallikas Vahetatav (ainult LED) valgusallikas professionaal poolt. Professionaali poolt vahetatav juhtimisvarustus.
Valgusti kaal neto / bruto	28,5kg / 30,9kg
Kasti mõõtmed [cm]	44cm x 38cm x 232cm
Valgusti mõõtmed [cm]	118cm x 24cm x 400cm

Tehnilised andmed

Juht	Jah
Juhi vastupidavus	50000h
Valgusallika võimsus	30,2W
Valgusti võimsus	34W
Lambi valgusvoog	5496lm
Valgusti valgusvoog	3347lm
Valgusti tõhusus	98,4lm/W
ULOR	0.4%
Värvitemperatuur	3000K
Värvikonstant (McAdami ellips)	SDCM3
Värviedastusindeks CRI	80
L80TM-21 [wg LM-80]	102 000h
L90 TM-21 [wg LM-80]	52 600h
Power Factor valgusti	PF 0,85
THD tegur	10%
Ta hinnatud temperatuur	+25°C
Ümbritseva töötemp. vahemik	-20...+45°C

See toode sisaldab valgusallikat energiaklassi energiatõhususest C / EPREL

Valikuliselt on valgusti saadaval ka:
- Tööreżiim/hämardamine: 1...10V
- Ohutusklassis KL II
- LED värvile 2700K
- Erineva valgusvoo väärtuse jaoks
- Löögikaitse seadmega (SPD) versioon
- Erineva valgusti värvi jaoks (vastavalt RAL-värvipaletile)
- Erineva valgusti kõrguse jaoks

Müügitingimused ja muu teave Norlys müügiosakonnaga kontakteerudes

Sissevoolu vool	10A / 50µs
BUG hindamine	B1-U2-G1

Varuosad

ZS1036zx0009	Remontkomplekt.

Failid allalaadimiseks

Fotomeetrilised LDT-failid	Fotomeetrilised IES failid
Käsiraamat	

Norlys AS
P.B 1014 Hoff, 0218
Oslo
Hovfaret 4B, 0275
Oslo
Norway
+47 24 12 40 11
firmapost@norlys.no

TÜVRheinland CERTIFIED — Management System ISO 9001:2015 IATF 16949:2016 — www.tuv.com ID 9108651873

PCC cert CERTIFICATE ISO 14001

RoHS 2011/65/UE

Enne kokkupaneku alustamist lugege läbi valgustile lisatud juhised. Paigaldus- ja hooldustöid teostab isik, kellel on vastavad volitused ja kvalifikatsioon vastavalt kehtivatele eeskirjadele. Valgustehnoloogia dünaamilise arengu tõttu pakume lisateavet soovi korral. Kondensatsiooni teke valgustites on loomulik nähtus ega mõjuta valgusti kvaliteeti.

TRYSIL 1036



Indeksid

Indeks	Värv	RAL
1036AL	ALUMIINIUM	9006
1036GR	GRAFIIT	7016
1036BL	MUST	9005

Muud värvid vastavalt värvikaardile "Colors Template" / RAL - tellimisel, kokkuleppel Norlysi müügiosakonnaga.

Norlys AS
P.B 1014 Hoff, 0218
Oslo
Hovfaret 4B, 0275
Oslo
Norway
+47 24 12 40 11
firmapost@norlys.no

Management System ISO 9001:2015 IATF 16949:2016
www.tuv.com ID 9108651873
CERTIFICATE ISO 14001
RoHS 2011/65/UE

Enne kokkupaneku alustamist lugege läbi valgustile lisatud juhised. Paigaldus- ja hooldustöid teostab isik, kellel on vastavad volitused ja kvalifikatsioon vastavalt kehtivatele eeskirjadele. Valgustehnoloogia dünaamilise arengu tõttu pakume lisateavet soovi korral. Kondensatsiooni teke valgustites on loomulik nähtus ega mõjuta valgusti kvaliteeti.