NORLYS TRYSIL 1035

IP 65 | IK 10 | AC 220-240V 50-60Hz | LED | DALI2

TRYSIL 1035XX0009
14.10.2026 v.09.5
www.norlys.no



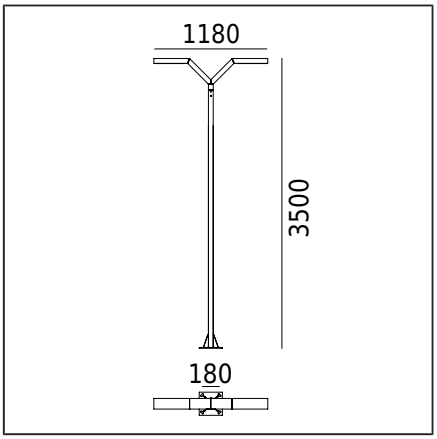

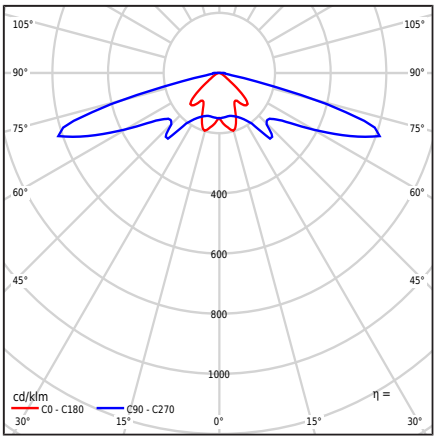

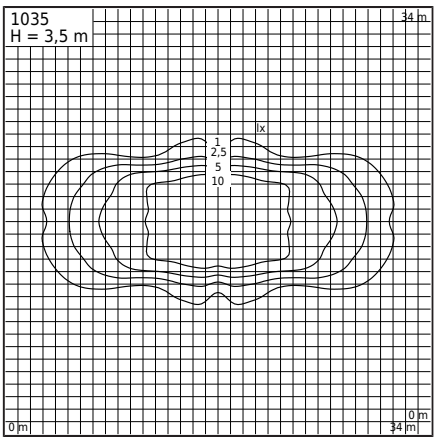

Тип світильника

Фотометричне тіло	Лінза Ledil типу SCL (IESNA тип II / III)
Характеристики світильника	Світильник із сучасним дизайном. Для освітлення садів, приватних територій та інших архітектурних концепцій

Загальна інформація

Матеріали	Екструдований алюмінієвий профіль, порошкове покриття. Лінза - прозорий полікарбонат, стабілізований від ультрафіолетового випромінювання.
Метод монтажу	Відповідно до прикладених інструкцій по збиранню. Інші аксесуари необхідно придбати окремо
Термінал	Клеми підключення: макс. 5x4мм² Можливість підключення світильника в петлі макс. 5x2.5мм² Круглий ізольований кабель з максимальним діаметром ø13.6мм
Тип джерела світла	Світлодіодний модуль, DALI зовнішнє електронне джерело живлення Зйомне (тільки LED) джерело світла професійним фахівцем. Заміна обладнання управління професіоналом.
Вага світильника нетто / брутто	25,7kg / 28,3kg
Розміри коробки [cm]	44cm x 38cm x 323cm
Розміри світильника [cm]	118cm x 24cm x 350cm

Технічні дані

2 Світлодіодні модулі	Philips Fortimo FastFlex LED 2x6 DP G5 4K (Таблиця даних)
Драйвер	Так
Тривалість роботи драйвера	100000h
Зовнішнє керування	DALI2 / NightDim (XI FP NLD) (Інструкція користувача)
Потужність джерела світла	19,7W
Потужність світильника	23,3W
Світловий потік лампи	3663lm
Світловий потік світильника	3308lm
Ефективність світильника	142lm/W
ULOR	0.9%
Колірна температура	4000K
Стабільність кольору (еліпс МакАдама)	SDCM5
Мерехтіння світла (Pst LM)	≤0.1
Ефект стробоскопа (SVM)	≤0.1
Індекс кольоропередачі CRI	70
L90B10 [wg LM-80]	100 000h
Світильник Power Factor	PF 0,95
Перенапруга	6 / 10kV
Температура Ta рейтингу	+25°C
Діапазон робочих температур навколишнього середовища	-20...+45°C

Цей продукт містить джерела світла класу енергоефективності D / EPREL

За бажанням світильник також доступний:
- Інші доступні режими роботи / затемнення в рамках DALI outdoor AstroDim / Dynadimmer системи "середина ночі" за спеціальним запитом
- Для іншої значення світлового потоку
- Версія з пристроєм захисту від перенапруг (SPD)
- Для іншого кольору світильника (згідно з палітрою кольорів RAL)

Умови продажу та інша інформація після зв'язку з Відділом продажу Norlys

Пусковий струм	15A / 295µs
Рейтинг BUG	B2-U2-G2

Максимальна кількість світильників цього типу на один MCB:

B 10A: 18, **B 16A**: 29, **C 10A**: 30, **C 16A**: 49

Аксесуари продається окремо

1259GA0009	Монтажний адаптер
180GA0009	Якір для кріплення до землі
3091GA0009	Заливка анкерів

Norlys AS
P.B 1014 Hoff, 0218
Oslo
Hovfaret 4B, 0275 Oslo
Norway
+47 24 12 40 11
firmapost@norlys.no

TÜVRheinland CERTIFIED
Management System ISO 9001:2015 IATF 16949:2016
www.tuv.com ID 9108651873

PCC cert CERTIFICATE ISO 14001

RoHS 2011/65/UE

Установку та обслуговування повинна проводити особа з відповідними дозволами та кваліфікаціями, з дотриманням застосовних норм. Перед початком монтажу прочитайте інструкції, що додаються до світильника. У зв'язку з динамічним розвитком технології освітлення, ми надаємо додаткову інформацію на запит. Конденсат, який може виникати у світильниках, є природним явищем і не впливає на якість світильника.

Запасні частини

ZS1047zx0009	Комплект для ремонту.

Файли для завантаження

Фотометричні файли LDT	Фотометричні файли IES
Посібник	

Індекси

Індекс	Колір	RAL
1035AL	АЛЮМІНІЙ	9006
1035GR	ГРАФІТ	7016
1035BL	ЧОРНИЙ	9005

Інші кольори відповідно до книги шаблонів "Colors Template" / RAL - доступні на запит, за погодженням з відділом продажів Norlys.

Norlys AS
P.B 1014 Hoff, 0218
Oslo
Hovfaret 4B, 0275 Oslo
Norway
+47 24 12 40 11
firmapost@norlys.no

TÜVRheinland CERTIFIED
Management System ISO 9001:2015 IATF 16949:2016
www.tuv.com ID 9108651873

PCC cert CERTIFICATE ISO 14001

RoHS 2011/65/UE

Установку та обслуговування повинна проводити особа з відповідними дозволами та кваліфікаціями, з дотриманням застосовних норм. Перед початком монтажу прочитайте інструкції, що додаються до світильника. У зв'язку з динамічним розвитком технології освітлення, ми надаємо додаткову інформацію на запит. Конденсат, який може виникати у світильниках, є природним явищем і не впливає на якість світильника.