NORLYS TRYSIL 1035

IP 65 | IK 10 | LED | DALI2 | AC 220-240V 50-60Hz

TRYSIL 1035XX0009
14.10.2026 v.09.5
www.norlys.pl



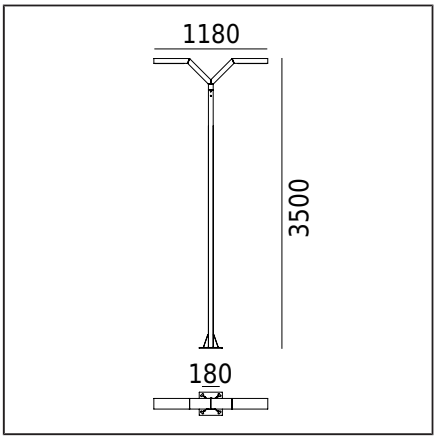

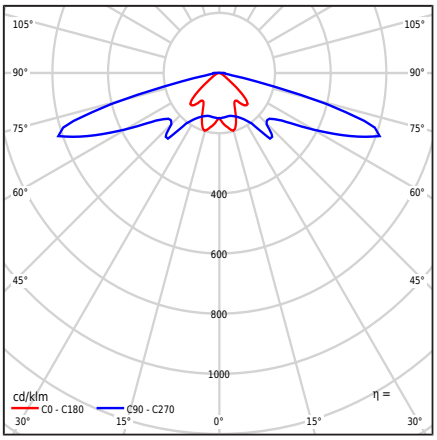

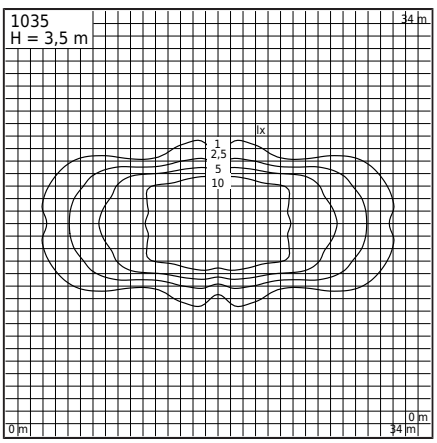

Typ Oprawy

Rodzaj oprawy	Oprawa słupowa.
Bryła fotometryczna	Soczewka firmy Ledil typu SCL (IESNA typ II / III).
Charakterystyka oprawy	Oprawa o współczesnym wzornictwie. Do oświetlenia ogrodów, terenów prywatnych i innych zastosowań architektonicznych.

Informacje o oprawie

Materiały	Profil aluminiowy wyciskany, malowany proszkowo. Klosz- poliwęglan przeźroczysty, stabilizowany UV.
Sposób montażu	Zgodnie z dołączoną instrukcją montażu. Pozostałe akcesoria należy dokupić oddzielnie
Przyłącze	Zaciski podłączeniowe: max 5x4mm², możliwość podłączenia oprawy w pętle max 5x2,5mm². Przewód w oponie okrągłej o średnicy max ø 13,6 mm.
Typ źródła światła	Moduł LED, zasilacz elektroniczny DALI outdoor Wymienne (tylko LED) źródło światła przez profesjonalny serwis. Wymienny osprzęt sterujący za pomocą profesjonalnego serwisu.
Sterowanie światłem	Sterowanie światłem w systemie: DALI outdoor pełny program. Zasilacz zaprogramowany na max prąd. Programowanie pozostałych parametrów po uzgodnieniu z Działem Handlowym firmy Norlys.
Waga oprawy netto / brutto	25,7kg / 28,3kg
Wymiary pudełka [cm]	44cm x 38cm x 323cm
Wymiary oprawy [cm]	118cm x 24cm x 350cm

Dane techniczne

2 Moduły LED	Philips Fortimo FastFlex LED 2x6 DP G5 4K (Karta Produktu)
Zasilacz	Tak
Trwałość zasilacza	100000h
Sterowanie zewnętrzne	DALI2 / NightDim (XI FP NLD) (Instrukcja obsługi)
Moc źródła światła	19,7W
Moc oprawy	23,3W
Strumień źródła światła	3663lm
Strumień świetlny oprawy	3308lm
Efektywność oprawy	142lm/W
ULOR	0.9%
Barwa LED	4000K
Chromatyczność LED	SDCM5
Migotanie światła (Pst LM)	≤0.1
Efekt stroboskopowy (SVM)	≤0.1
CRI	70
L90B10 [wg LM-80]	100 000h
Współczynnik mocy oprawy	PF 0,95
Wytrzymałość udarowa	6 / 10kV
Ta znamionowa otoczenia	+25°C
Ta zakresu pracy otoczenia	-20...+45°C

Ten produkt zawiera źródła światła o klasie efektywności energetycznej D / EPREL

Opcjonalnie oprawa dostępna także:
- pod specjalne zamówienie inne dostępne tryby pracy/ściemnianie w ramach systemu "środek nocy" DALI outdoor
AstroDim / Dynadimmer
- dla innej wartości strumienia świetlnego
- w wersji z urządzeniem przeciwprzepięciowym (SPD)
- dla innego koloru oprawy (zgodnie z paletą barw RAL)
Warunki sprzedaży oraz pozostałe informacje, po uzgodnieniu z Działem Handlowym firmy Norlys.

Prąd rozruchowy	15A / 295µs
Ocena BUG	B2-U2-G2

Maksymalna ilość opraw tego typu, zależnie od typu wyłącznika nadprądowego:

B 10A: 18, B 16A: 29, C 10A: 30, C 16A: 49

Norlys S.A..
Zawiszy Czarnego 7
33-300 Nowy Sącz
Poland
+48 18 444 2 111
norlys@norlys.pl

TÜVRheinland CERTIFIED
Management System ISO 9001:2015 IATF 16949:2016
www.tuv.com ID 9108651873

PCC cert CERTYFIKAT ISO 14001

RoHS 2011/65/UE

Montaż oraz prace serwisowe, przeprowadza osoba z odpowiednimi upoważnieniami i kwalifikacjami, zgodnie z obowiązującymi przepisami.
Przed rozpoczęciem montażu, należy zapoznać się z instrukcją dołączoną do oprawy.
Ze względu na dynamiczny rozwój technologii oświetleniowej, dodatkowych informacji udzielamy na życzenie klienta.
Kondensacja, która może występować w oprawach, jest zjawiskiem naturalnym i nie wpływa na pogorszenie jakości oprawy

Akcesoria sprzedawane oddzielnie

1259GA0009	Adapter montażowy
180GA0009	Kotwa do gruntu
3091GA0009	Kotwa do zabetonowania

Części zamienne

ZS1047zx0009	Zestaw naprawczy.

Pliki do pobrania

Pliki fotometryczne LDT	Pliki fotometryczne IES
Instrukcja montażu	

Tabela indeksów

Indeks	Kolor	RAL
1035AL0009	ALUMINIUM	9006
1035BL0009	CZARNY	9005
1035GR0009	GRAFITOWY	7016

Pozostałe kolory wg wzornika "Colors Template" / RAL - na zamówienie, po uzgodnieniu z Działem Handlowym firmy Norlys.

Norlys S.A..
Zawiszy Czarnego 7
33-300 Nowy Sącz
Poland
+48 18 444 2 111
norlys@norlys.pl

Montaż oraz prace serwisowe, przeprowadza osoba z odpowiednimi upoważnieniami i kwalifikacjami, zgodnie z obowiązującymi przepisami.
Przed rozpoczęciem montażu, należy zapoznać się z instrukcją dołączoną do oprawy.
Ze względu na dynamiczny rozwój technologii oświetleniowej, dodatkowych informacji udzielamy na życzenie klienta.
Kondensacja, która może występować w oprawach, jest zjawiskiem naturalnym i nie wpływa na pogorszenie jakości oprawy