NORLYS TRYSIL 1035

AC 220-240V 50-60Hz | IP 65 | IK 10 | LED | DALI2

TRYSIL1035XX0009
14.10.2026 v.09.5
www.norlys.it



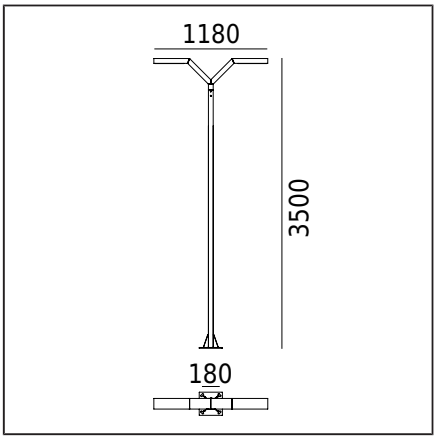

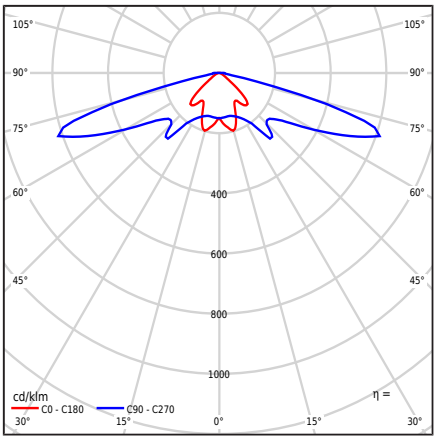

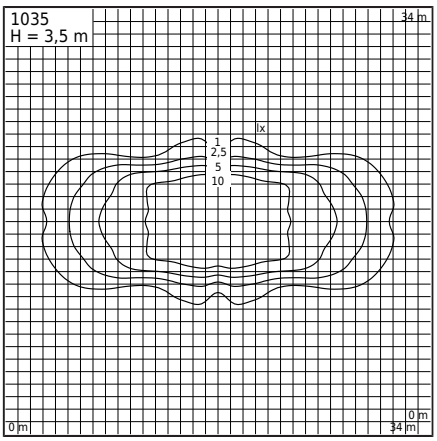

Tipo di apparecchio di illuminazione

Corpo fotometrico	Tipo di lente Ledil SCL (IESNA tipo II / III)
Caratteristiche dell'apparecchio di illuminazione	Luminaire con un design contemporaneo. Per illuminare giardini, aree private e altri concetti architettonici

Informazioni generali

Materiali	Profilo in alluminio estruso, verniciato a polvere. Lente - policarbonato trasparente, stabilizzato UV.
Metodo di montaggio	Secondo le istruzioni di assemblaggio allegate. Altri accessori devono essere acquistati separatamente
Terminale	Terminali di connessione: max 5x4mm² Possibilità di collegare l'apparecchio in loop max 5x2.5mm² Cavo isolato rotondo con un diametro massimo di ø13.6mm
Tipo di sorgente luminosa	Modulo LED, alimentatore elettronico DALI per esterni Sorgente luminosa sostituibile (solo LED) da un professionista. Apparecchiatura di controllo sostituibile da un professionista.
Peso apparecchio netto / lordo	25,7kg / 28,3kg
Dimensioni della scatola [cm]	44cm x 38cm x 323cm
Dimensioni del luminaire [cm]	118cm x 24cm x 350cm

Dati tecnici

2 moduli LED	Philips Fortimo FastFlex LED 2x6 DP G5 4K (Scheda tecnica)
Driver	Sì
Durata del driver	100000h
Controllo esterno	DALI2 / NightDim (XI FP NLD) (Manuale utente)
Potenza della sorgente luminosa	19,7W
Potenza del lume.	23,3W
Flusso luminoso della lampada	3663lm
Flusso luminoso del luminare	3308lm
Efficienza dell'apparecchio di illuminazione	142lm/W
ULOR	0.9%
Temperatura di colore	4000K
Consistenza del colore (ellisse di McAdam)	SDCM5
Lampeggiare di luce (Pst LM)	≤0.1
Effetto stroboscopico (SVM)	≤0.1
Indice di resa cromatica CRI	70
L90B10 [wg LM-80]	100 000h
Apparecchio di illuminazione Power Factor	PF 0,95
Sovratensione	6 / 10kV
Temperatura Ta nominale	+25°C
Intervallo di temp. di esercizio ambiente	-20...+45°C
Questo prodotto contiene sorgenti luminose di classe di efficienza energetica A G D / EPREL	
Corrente di spunto	15A / 295µs
Valutazione BUG	B2-U2-G2

Numero massimo di apparecchi di questo tipo per MCB:

B 10A: 18, B 16A: 29, C 10A: 30, C 16A: 49

Accessori venduto separatamente

1259GA0009	Adattatore di montaggio
180GA0009	Ancoraggio al suolo
3091GA0009	Ancora per cementare

Parti di ricambio

ZS1047zx0009	Kit di riparazione.

Norlys S.r.l.
Via San Pellegrino 2
25065 - Lumezzane
Brescia Italy
+39 030 890 1492
info@norlys.it

TÜVRheinland CERTIFIED
Management System ISO 9001:2015 IATF 16949:2016
www.tuv.com ID 9108651873
PCC cert CERTIFICATE ISO 14001
RoHS 2011/65/UE

L'installazione e la manutenzione dovrebbero essere eseguite da una persona con autorizzazioni e qualifiche appropriate, seguendo le normative applicabili. Prima di iniziare il montaggio, leggere le istruzioni allegate alla lampada. A causa dello sviluppo dinamico della tecnologia dell'illuminazione, forniamo ulteriori informazioni su richiesta. La condensa che può verificarsi nei corpi illuminanti è un fenomeno naturale e non influisce sulla qualità del corpo illuminante.

TRYSIL 1035

File da scaricare

File fotometrici LDT	File IES fotometrici
Manuale	

Indici

Indice	Colore	RAL
1035AL	ALLUMINIO	9006
1035GR	GRAFITE	7016
1035BL	NERO	9005

Altri colori secondo il campionario "Colors Template" / RAL - disponibili su richiesta, previo accordo con il reparto commerciale di Norlys.

Norlys S.r.l.
Via San Pellegrino 2
25065 - Lumezzane
Brescia Italy
+39 030 890 1492
info@norlys.it

L'installazione e la manutenzione dovrebbero essere eseguite da una persona con autorizzazioni e qualifiche appropriate, seguendo le normative applicabili. Prima di iniziare il montaggio, leggere le istruzioni allegate alla lampada. A causa dello sviluppo dinamico della tecnologia dell'illuminazione, forniamo ulteriori informazioni su richiesta. La condensa che può verificarsi nei corpi illuminanti è un fenomeno naturale e non influisce sulla qualità del corpo illuminante.