NORLYS TRYSIL 1035

AC 220-240V 50-60Hz | IP 65 | IK 10 | LED | DALI2

TRYSIL 1035XX0009
14.10.2026 v.09.5
www.norlys.no



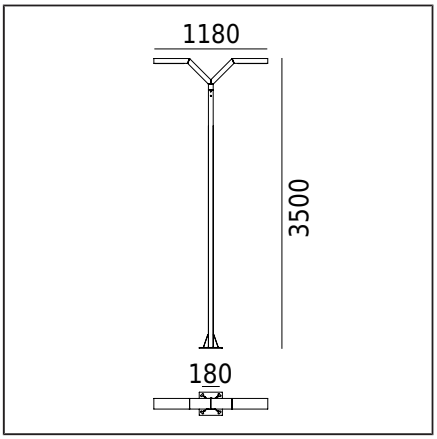

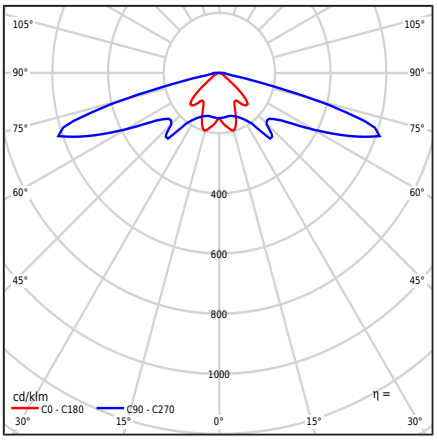

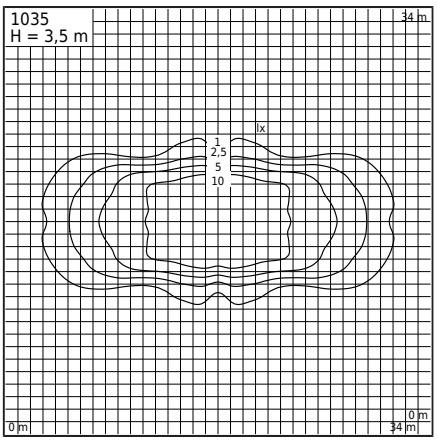

Τύπος φωτιστικού

Φωτομετρικό σώμα	Φακός Ledil τύπου SCL (IESNA τύπος II / III)
Χαρακτηριστικά του φωτιστικού	Φωτιστικό με σύγχρονο σχεδιασμό. Για το φωτισμό κήπων, ιδιωτικών χώρων και άλλων αρχιτεκτονικών ιδεών

Γενικές πληροφορίες

Υλικά	Διέλασμα αλουμινίου, επικαλυμμένο με σκόνη. Φακός - διαφανές πολυανθρακικό, σταθεροποιημένο κατά της υπεριώδους ακτινοβολίας.
Μέθοδος τοποθέτησης	Σύμφωνα με τις συνημμένες οδηγίες συναρμολόγησης. Άλλα εξαρτήματα πρέπει να αγοραστούν ξεχωριστά
Τερματικό	Τερματικά σύνδεσης: μέγιστο 5x4mm² Δυνατότητα σύνδεσης του φωτιστικού σε κύκλους μέγιστο 5x2.5mm² Στρογγυλό μονωμένο καλώδιο με μέγιστη διάμετρο ø13.6mm
Τύπος πηγής φωτός	LED μονάδα, DALI εξωτερική ηλεκτρονική πηγή ενέργειας Αντικαταστάσιμη (μόνο LED) πηγή φωτός από επαγγελματία. Αντικαταστάσιμος εξοπλισμός ελέγχου από επαγγελματία.
Καθαρό / μικτό βάρος φωτιστικού	25,7kg / 28,3kg
Διαστάσεις κουτιού [cm]	44cm x 38cm x 323cm
Διαστάσεις φωτιστικού [cm]	118cm x 24cm x 350cm

Τεχνικά δεδομένα

2 LED μονάδες	Philips Fortimo FastFlex LED 2x6 DP G5 4K (Φύλλο δεδομένων)
Οδηγός	Ναι
Αντοχή οδηγού	100000h
Εξωτερικός έλεγχος	DALI2 / NightDim (XI FP NLD) (Εγχειρίδιο χρήστη)
Ισχύς πηγής φωτός	19,7W
Ισχύς φωτιστικού	23,3W
Φωτεινή ροή λαμπτήρα	3663lm
Ροή φωτός του φωτιστικού.	3308lm
Απόδοση του φωτιστικού	142lm/W
ULOR	0.9%
Θερμοκρασία χρώματος	4000K
Η χρωματική συνέπεια (έλλειψη του McAdam)	SDCM5
Τρεμόπαιγμα φωτός (Pst LM)	≤0.1
Φαινόμενο στροβοσκόπιου (SVM)	≤0.1
Δείκτης απόδοσης χρώματος CRI	70
L90B10 [wg LM-80]	100 000h
Φωτιστικό Power Factor	PF 0,95
Υπέρταση	6 / 10kV
Ta Rated θερμοκρασία	+25°C
Εύρος θερμ. λειτουργίας περιβάλλοντος	-20...+45°C

Αυτό το προϊόν περιέχει πηγές φωτός ενεργειακής απόδοσης κατηγορίας D / EPREL

Προαιρετικά, το φωτιστικό είναι επίσης διαθέσιμο:
- Άλλες διαθέσιμες λειτουργίες / ρύθμιση φωτεινότητας ως μέρος του συστήματος DALI outdoor AstroDim / Dynadimmer "μέση της νύχτας" κατόπιν ειδικού αιτήματος
- Για διαφορετική τιμή φωτεινής ροής
- Έκδοση με συσκευή προστασίας από υπέρταση (SPD)
- Για διαφορετικό χρώμα του φωτιστικού (σύμφωνα με την παλέτα χρωμάτων RAL)

Όροι πώλησης και άλλες πληροφορίες, μετά από επικοινωνία με το Τμήμα Πωλήσεων της Norlys

Ρεύμα εισροής	15A / 295μs
Βαθμολογία BUG	B2-U2-G2

Μέγιστος αριθμός φωτιστικών αυτού του τύπου ανά MCB:

B 10A: 18, B 16A: 29, C 10A: 30, C 16A: 49

Αξεσουάρ πωλείται χωριστά

1259GA0009	Προσαρμογέας τοποθέτησης
180GA0009	Άγκυρα εδάφους
3091GA0009	Άγκυρα για σκυροδέτηση

Norlys AS
P.B 1014 Hoff, 0218
Oslo
Hovfaret 4B, 0275 Oslo
Norway
+47 24 12 40 11
firmapost@norlys.no

TÜVRheinland CERTIFIED — Management System ISO 9001:2015 IATF 16949:2016 — www.tuv.com ID 9108651873

PCC cert CERTIFICATE ISO 14001

RoHS 2011/65/UE

Η εγκατάσταση και οι εργασίες συντήρησης πρέπει να εκτελούνται από άτομο με τις κατάλληλες εξουσιοδοτήσεις και προσόντα, σύμφωνα με τους ισχύοντες κανονισμούς. Πριν ξεκινήσετε τη συναρμολόγηση, διαβάστε τις οδηγίες που επισυνάπτονται στο φωτιστικό. Λόγω της δυναμικής ανάπτυξης της τεχνολογίας φωτισμού, παρέχουμε πρόσθετες πληροφορίες κατόπιν αιτήματος. Η συμπύκνωση που μπορεί να εμφανιστεί στα φωτιστικά είναι ένα φυσικό φαινόμενο και δεν επηρεάζει την ποιότητα του φωτιστικού.

Ανταλλακτικά

ZS1047zx0009	Κιτ επισκευής.

Αρχεία για λήψη

Φωτομετρικά αρχεία LDT	Φωτομετρικά αρχεία IES
Εγχειρίδιο	

Δείκτες

Δείκτης	Χρώμα	RAL
1035AL	ΑΛΟΥΜΊΝΙΟ	9006
1035GR	ΓΡΑΦΊΤΗΣ	7016
1035BL	ΜΑΎΡΟ	9005

Άλλα χρώματα σύμφωνα με το δείγμα "Colors Template" / RAL - κατόπιν παραγγελίας, μετά από συνεννόηση με το Τμήμα Πωλήσεων της Norlys.

Norlys AS
P.B 1014 Hoff, 0218
Oslo
Hovfaret 4B, 0275 Oslo
Norway
+47 24 12 40 11
firmapost@norlys.no

TÜVRheinland CERTIFIED
Management System ISO 9001:2015 IATF 16949:2016
www.tuv.com ID 9108651873

PCC cert CERTIFICATE ISO 14001

RoHS 2011/65/UE

Η εγκατάσταση και οι εργασίες συντήρησης πρέπει να εκτελούνται από άτομο με τις κατάλληλες εξουσιοδοτήσεις και προσόντα, σύμφωνα με τους ισχύοντες κανονισμούς. Πριν ξεκινήσετε τη συναρμολόγηση, διαβάστε τις οδηγίες που επισυνάπτονται στο φωτιστικό. Λόγω της δυναμικής ανάπτυξης της τεχνολογίας φωτισμού, παρέχουμε πρόσθετες πληροφορίες κατόπιν αιτήματος. Η συμπύκνωση που μπορεί να εμφανιστεί στα φωτιστικά είναι ένα φυσικό φαινόμενο και δεν επηρεάζει την ποιότητα του φωτιστικού.