NORLYS TRYSIL 1035

IP 65 | IK 10 | LED | DALI2

TRYSIL 1035XX0009
14.10.2026 v.09.5
www.norlys.no



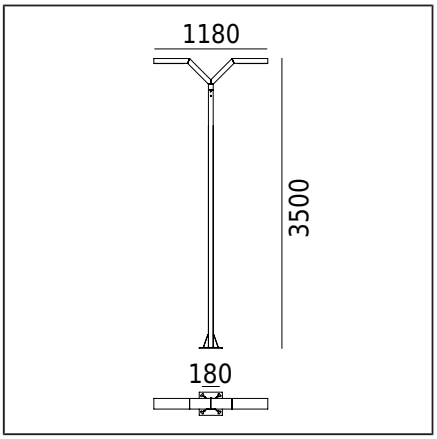

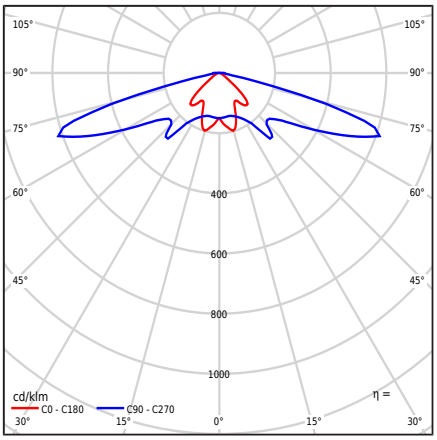

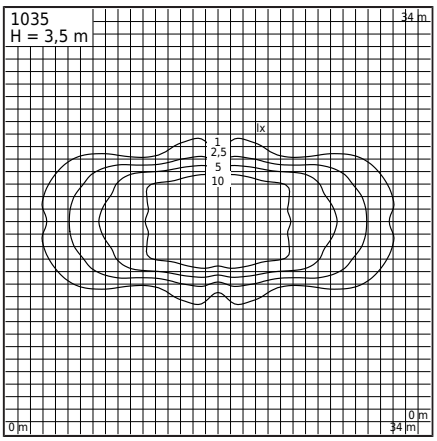

Valaisintyyppi

Fotometrinen runko	Ledil-linssi tyyppi SCL (IESNA tyyppi II / III)
Valaisimen ominaisuudet	Valaisin, jossa on nykyaikainen muotoilu. Puistojen, yksityisalueiden ja muiden arkkitehtonisten konseptien valaistukseen

Yleistä tietoa

Materiaalit	Puristettu alumiiniprofiili, jauhemaalattu. Linssi - kirkas polykarbonaatti, UV-stabiloitu.
Asennustapa	Liitteenä olevan kokoamisohjeen mukaan. Muut lisävarusteet on ostettava erikseen
Pääte	Liitäntäliittimet: max 5x4mm² Valaisimen kytkentä mahdollisuus ketjuun max 5x2.5mm² Pyöreä eristetty kaapeli, jonka enimmäishalkaisija on ø13.6mm
Valonlähteen tyyppi	LED-moduuli, DALI ulkotilan elektroninen virtalähde Ammattilaisen vaihdettava (vain LED) valonlähde. Vaihdettava ohjauslaite ammattilaisen toimesta.
Valaisimen paino nettopaino / bruttopaino	25,7kg / 28,3kg
Laatikon mitat [cm]	44cm x 38cm x 323cm
Valaisimen mitat [cm]	118cm x 24cm x 350cm

Tekniset tiedot

2 LED-moduulit	Philips Fortimo FastFlex LED 2x6 DP G5 4K (Tuotekortti)
Ajuri	Kyllä
Kuljettajan kestävyys	100000h
Ulkoinen ohjaus	DALI2 / NightDim (XI FP NLD) (Käyttöohje)
Valonlähteen wattimäärä	19,7W
Valaisimen wattimäärä	23,3W
Lampun valovirta	3663lm
Valaisimen valovirta	3308lm
Valaisimen tehokkuus	142lm/W
ULOR	0.9%
Värilämpötila	4000K
Värin yhdenmukaisuus (McAdamin ellipsi)	SDCM5
Valon välkähdys (Pst LM)	≤0.1
Stroboskooppiefekti (SVM)	≤0.1
Värintoistoindeksi CRI	70
L90B10 [wg LM-80]	100 000h
Power Factor valaisin	PF 0,95
Ylijännite	6 / 10kV
Ta Nimellislämpötila	+25°C
Ympäristön käyttölämpötila-alue (temp.)	-20...+45°C

Tämä tuote sisältää valonlähteitä energiatehokkuusluokassa A G D / EPREL

Valinnaisesti, valaisin on myös saatavilla:
- Muut saatavilla olevat toimintatilat / himmennys osana DALI outdoor AstroDim / Dynadimmer "keskellä yötä" -järjestelmää erityispyynnöstä
- Erilaisella valovirran arvolla
- Versio ylijännitesuojalaitteella (SPD)
- Erilaisella valaisimen värillä (RAL-värikartan mukaan)

Myyntiehdot ja muut tiedot, Norlys-myynnistä yhteydenoton jälkeen

Ryntäysvirta	15A / 295µs
BUG-arviointi	B2-U2-G2

Enimmäismäärä tämän tyyppisiä valaisimia per MCB:

B 10A: 18, B 16A: 29, C 10A: 30, C 16A: 49

Lisätarvikkeet myydään erikseen

1259GA0009	Asennusadapteri
180GA0009	Maakiinnike
3091GA0009	Ankkuri betonointiin

Norlys AS
P.B 1014 Hoff, 0218
Oslo
Hovfaret 4B, 0275
Oslo
Norway
+47 24 12 40 11
firmapost@norlys.no

TÜVRheinland CERTIFIED — Management System ISO 9001:2015 IATF 16949:2016 — www.tuv.com ID 9108651873

PCC cert CERTIFICATE ISO 14001

RoHS 2011/65/UE

Asennus- ja huoltotyöt tulee suorittaa asianmukaiset valtuutukset ja pätevyydet omaavan henkilön toimesta voimassa olevien määräysten mukaisesti. Ennen asennuksen aloittamista lue valaisimeen liitetyt ohjeet. Valaistusteknologian nopean kehityksen vuoksi toimitamme lisätietoja pyynnöstä. Valaisimissa mahdollisesti esiintyvä kondensaatio on luonnollinen ilmiö eikä vaikuta valaisimen laatuun.

Varaosat

ZS1047zx0009	Korjaussarja.

Tiedostot ladattavaksi

Fotometriset LDT-tiedostot	Photometriset IES-tiedostot
Manuaali	

Indeksit

Indeksi	Väri	RAL
1035AL	ALUMIINI	9006
1035GR	GRAFIITTI	7016
1035BL	MUSTA	9005

Muut värit "Colors Template" / RAL -värimalliston mukaisesti - saatavilla tilauksesta, Norlysin myyntiosaston kanssa sovittuna.

Norlys AS
P.B 1014 Hoff, 0218
Oslo
Hovfaret 4B, 0275
Oslo
Norway
+47 24 12 40 11
firmapost@norlys.no

Management System ISO 9001:2015 IATF 16949:2016
www.tuv.com ID 9108651873

CERTIFICATE ISO 14001

RoHS 2011/65/UE

Asennus- ja huoltotyöt tulee suorittaa asianmukaiset valtuutukset ja pätevyydet omaavan henkilön toimesta voimassa olevien määräysten mukaisesti. Ennen asennuksen aloittamista lue valaisimeen liitetyt ohjeet. Valaistusteknologian nopean kehityksen vuoksi toimitamme lisätietoja pyynnöstä. Valaisimissa mahdollisesti esiintyvä kondensaatio on luonnollinen ilmiö eikä vaikuta valaisimen laatuun.