NORLYS TRYSIL 1035

AC 220-240V 50-60Hz | IP 65 | IK 10 | LED | DALI2

TRYSIL1035XX0009
14.10.2026 v.09.5
www.norlys.de



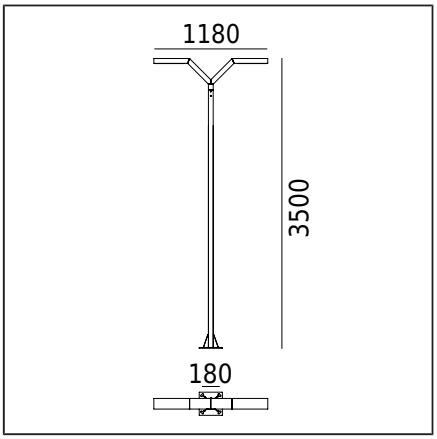

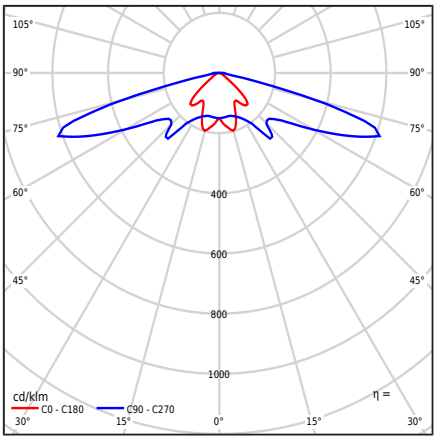

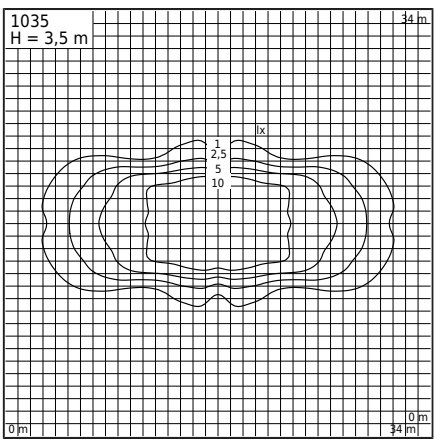

Art der Leuchte

Lichttechnischer Körper	Ledil Linse Typ SCL (IESNA Typ II / III).
Merkmale der Leuchte	Leuchte mit zeitgemäßem Design. Zur Beleuchtung von Gärten, Privatbereichen und anderen architektonischen Konzepten

Allgemeine Informationen

Materialien	Extrudiertes Aluminiumprofil, pulverbeschichtet. Linse - klares Polycarbonat, UV-stabilisiert.
Montagemethode	Laut den beiliegenden Montageanleitungen. Andere Zubehörteile müssen separat erworben werden
Terminal	Anschlussklemmen: max 5x4mm² Möglichkeit, die Leuchte in Schleifen max 5x2.5mm² zu verbinden Rundkabel mit Isolierung und einem maximalen Durchmesser von ø13.6mm
Art der Lichtquelle	LED-Modul, DALI-Außen-Netzteil Austauschbare (nur LED) Lichtquelle durch einen Fachmann. Austauschbare Steuerungseinheit durch einen Fachmann.
Leuchtengewicht netto / brutto	25,7kg / 28,3kg
Boxabmessungen [cm]	44cm x 38cm x 323cm
Leuchtenabmessungen [cm]	118cm x 24cm x 350cm

Technische Daten

2 LED-Module	Philips Fortimo FastFlex LED 2x6 DP G5 4K (Datenblatt)
Treiber	Ja
Haltbarkeit des Treibers	100000h
Externe Steuerung	DALI2 / NightDim (XI FP NLD) (Benutzerhandbuch)
Leistungsaufnahme der Lichtquelle	19,7W
Leuchtenleistung	23,3W
Lampenlichtstrom	3663lm
Lichtstrom der Leuchte	3308lm
Effizienz der Leuchte	142lm/W
ULOR	0.9%
Farbtemperatur	4000K
Farbkonsistenz (McAdam-Ellipse)	SDCM5
Flimmern des Lichts (Pst LM)	≤0.1
Stroboskopeffekt (SVM)	≤0.1
Farbwiedergabeindex CRI	70
L90B10 [wg LM-80]	100 000h
Leistungsfaktor-Leuchte	PF 0,95
Überspannung	6 / 10kV
Ta Nennbetriebstemperatur	+25°C
Bereich der Umgebungs-Betriebstemp.	-20...+45°C

Dieses Produkt enthält Lichtquellen der Energieeffizienzklasse D / EPREL

Optional ist die Leuchte auch erhältlich:
- Weitere verfügbare Betriebsmodi / Dimmen als Teil des DALI Outdoor AstroDim / Dynadimmer "Mitten in der Nacht" Systems auf besondere Anfrage
- Mit einem anderen Lichtstromwert
- Version mit Überspannungsschutzgerät (SPD)
- Mit anderer Farbe der Leuchte (gemäß der RAL-Farbpalette)

Verkaufsbedingungen und weitere Informationen nach Kontaktaufnahme mit der Norlys-Vertriebsabteilung

Einschaltstrom	15A / 295µs
BUG-Bewertung	B2-U2-G2

Maximale Anzahl der Leuchten dieses Typs pro MCB:

B 10A: 18, B 16A: 29, C 10A: 30, C 16A: 49

Zubehör separat erhältlich

1259GA0009	Montageadapter
180GA0009	Bodenanker
3091GA0009	Anker zum Einbetonieren

NORLYS S.A.R.L
Centre Hermès - Bt 6
Parc Tertiaire de Valg
ora
+49 0407922805
info@norlys.de

TÜVRheinland CERTIFIED — Management System ISO 9001:2015 IATF 16949:2016 — www.tuv.com ID 9108651873

PCC cert CERTIFICATE ISO 14001

RoHS 2011/65/UE

Installations- und Servicearbeiten sollten von einer Person mit entsprechenden Berechtigungen und Qualifikationen gemäß den geltenden Vorschriften durchgeführt werden. Lesen Sie vor Beginn der Montage die dem Leuchtmittel beigefügten Anweisungen. Aufgrund der dynamischen Entwicklung der Beleuchtungstechnologie stellen wir auf Anfrage zusätzliche Informationen zur Verfügung. Kondensation, die in den Leuchten auftreten kann, ist ein natürliches Phänomen und beeinflusst nicht die Qualität der Leuchte.

Ersatzteile

ZS1047zx0009	Reparaturset.

Dateien zum Herunterladen

Photometrische LDT-Dateien	Photometrische IES-Dateien
Handbuch	

Indizes

Inhaltsverzeichnis	Farbe	RAL
1035AL	ALUMINIUM	9006
1035GR	GRAPHIT	7016
1035SV	SCHWARZ	9005

Weitere Farben gemäß dem Farbmuster "Colors Template" / RAL - auf Anfrage, nach Absprache mit der Vertriebsabteilung von Norlys.

NORLYS S.A.R.L
Centre Hermès - Bt 6
Parc Tertiaire de Valg
ora
+49 0407922805
info@norlys.de

TÜVRheinland CERTIFIED
Management System ISO 9001:2015 IATF 16949:2016
www.tuv.com ID 9108651873

PCC Cert CERTIFICATE ISO 14001

RoHS 2011/65/UE

Installations- und Servicearbeiten sollten von einer Person mit entsprechenden Berechtigungen und Qualifikationen gemäß den geltenden Vorschriften durchgeführt werden. Lesen Sie vor Beginn der Montage die dem Leuchtmittel beigefügten Anweisungen. Aufgrund der dynamischen Entwicklung der Beleuchtungstechnologie stellen wir auf Anfrage zusätzliche Informationen zur Verfügung. Kondensation, die in den Leuchten auftreten kann, ist ein natürliches Phänomen und beeinflusst nicht die Qualität der Leuchte.